FIG. 4

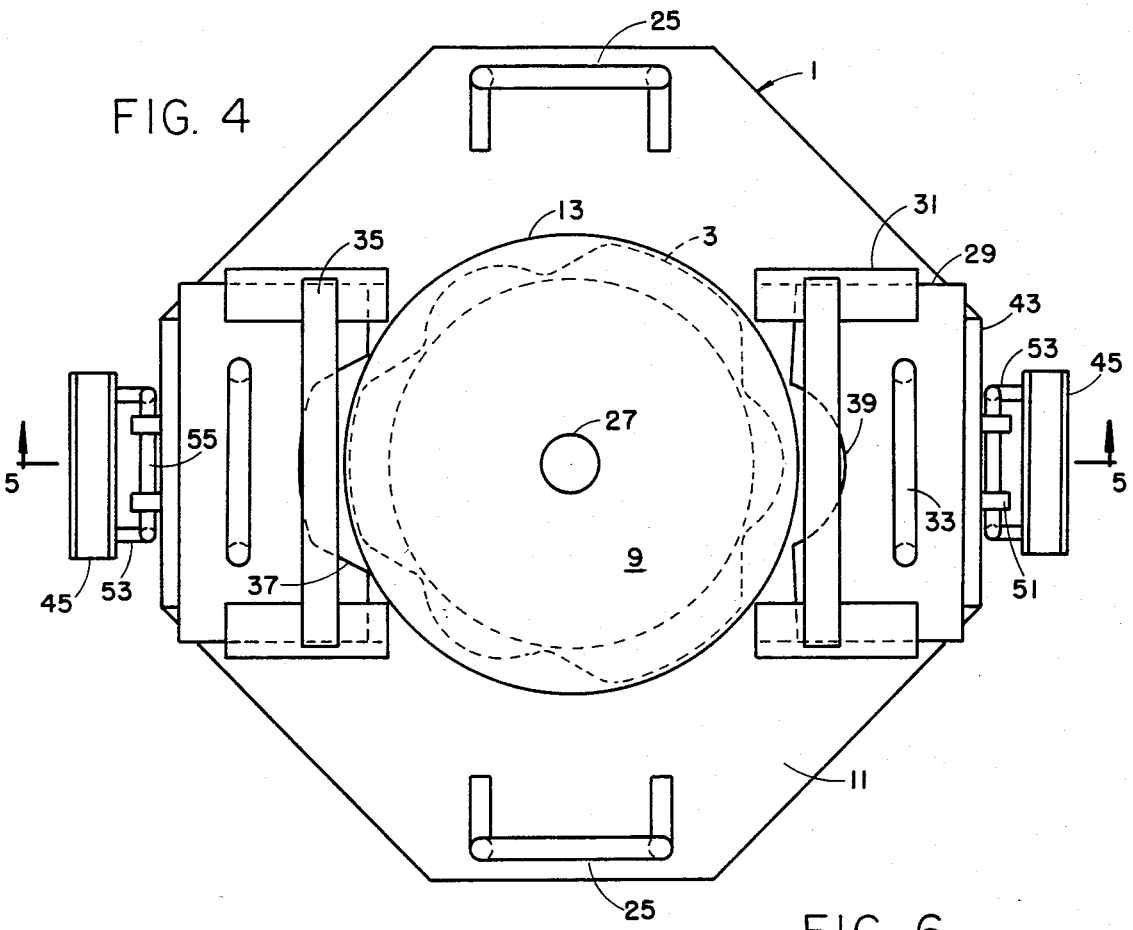


FIG. 7

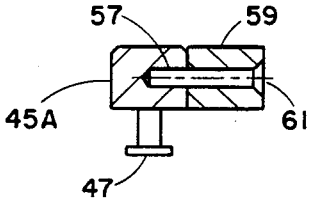


FIG. 6

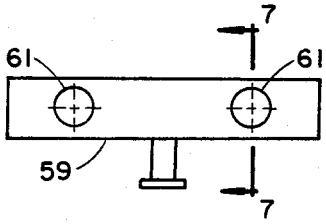

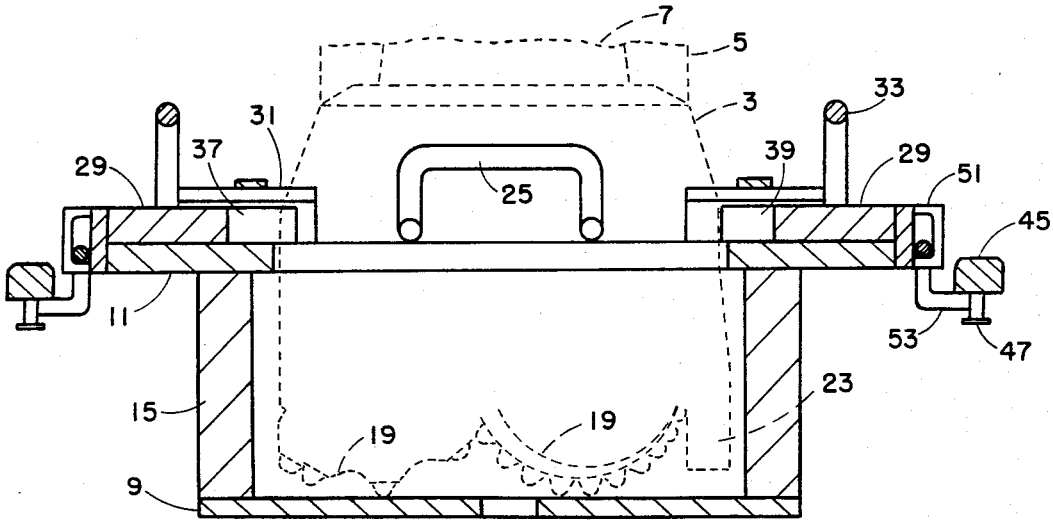
FIG. 5