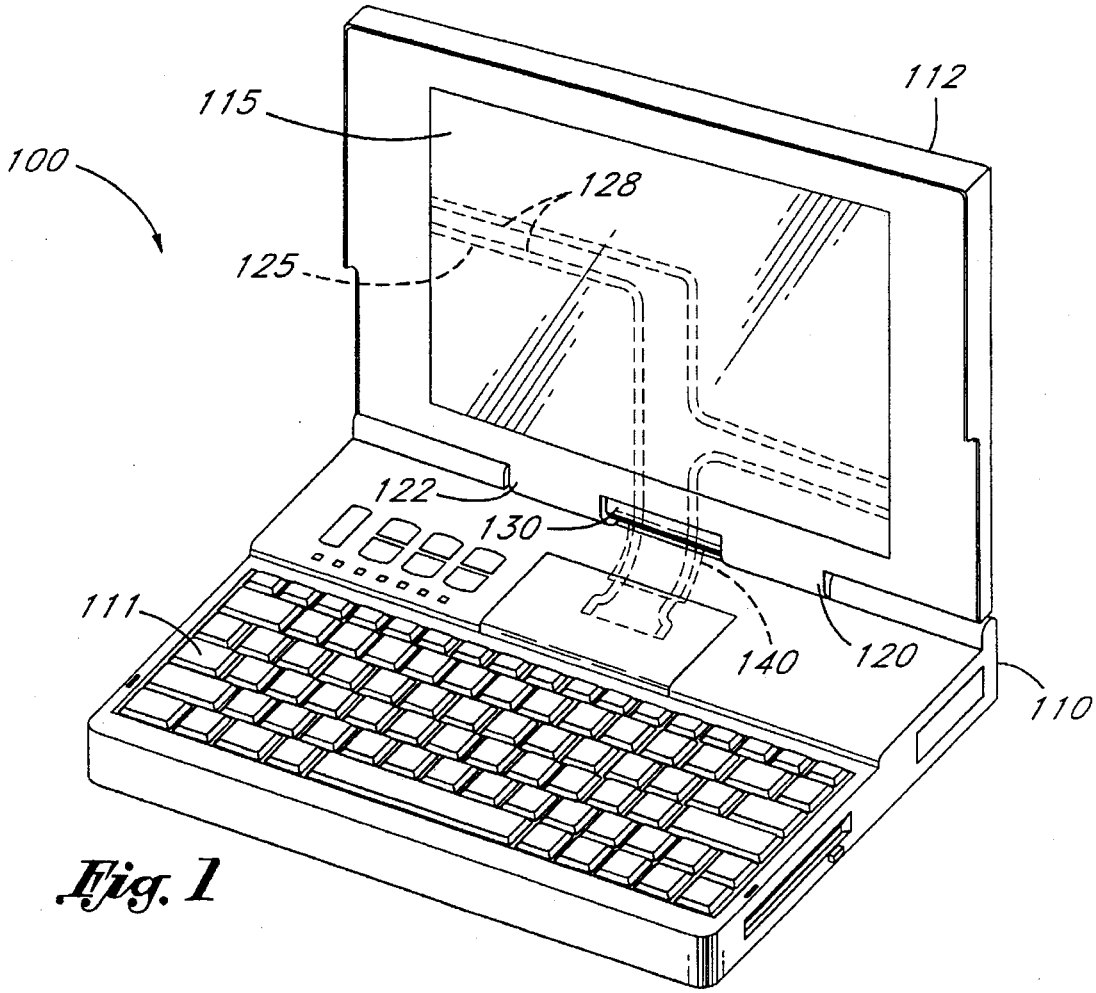
100
115
112
128
125
122
130
111
140
120
110

Fig. 1

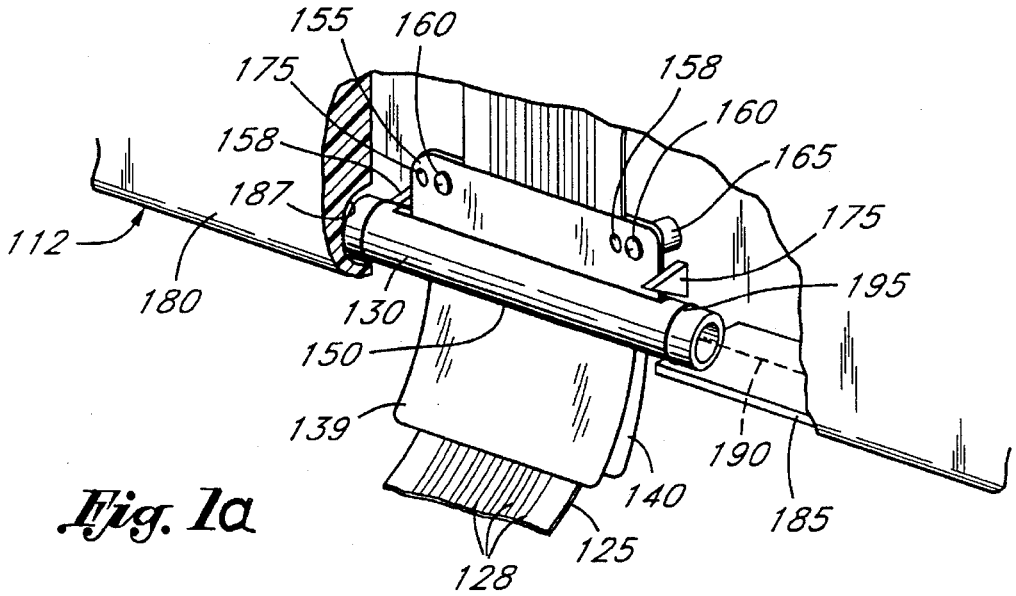
155
160
175
158
158
160
165
187
175
112
180
130
195
150
139
190
140
185
125
128

Fig. 1a