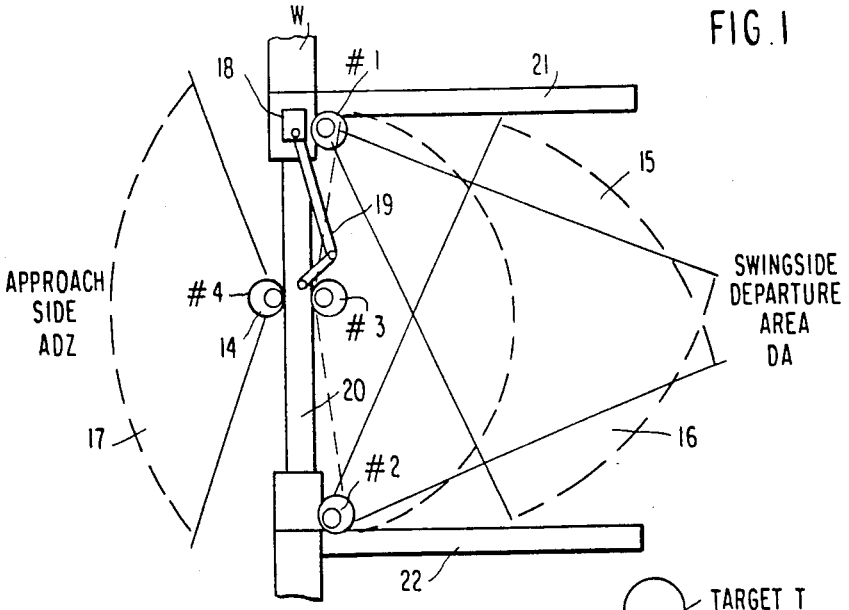

FIG. 1

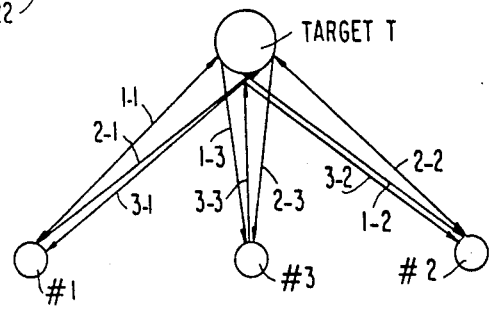

FIG. 5

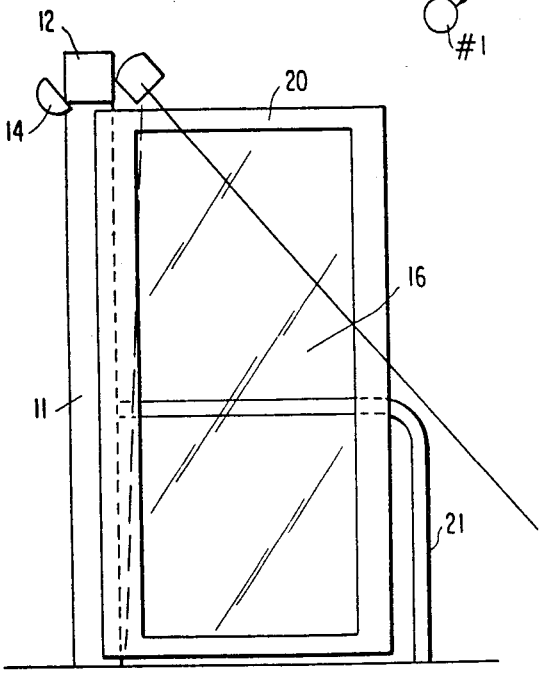

FIG. 2