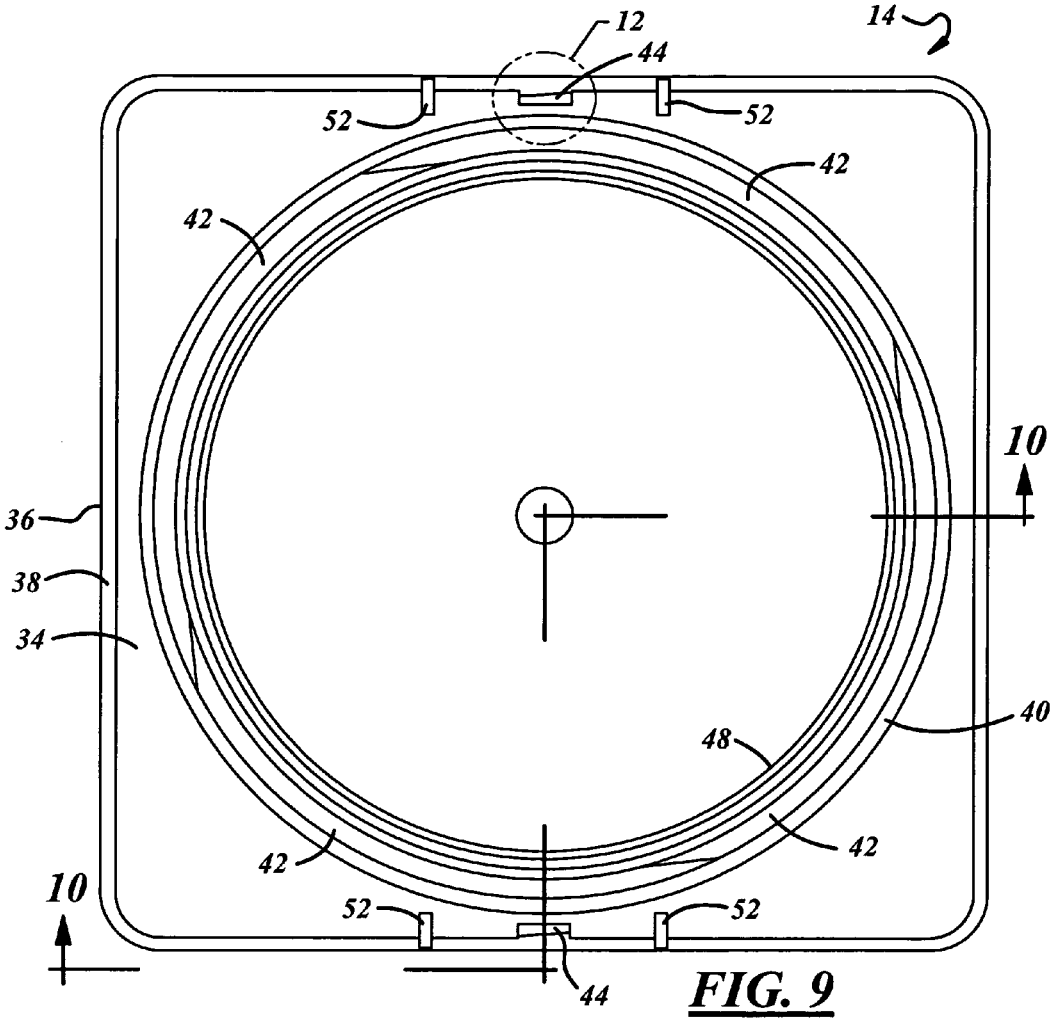
12
44
14
52
52
42
42
10
36
38
34
40
48
42
42
10
52
52
44

FIG. 9

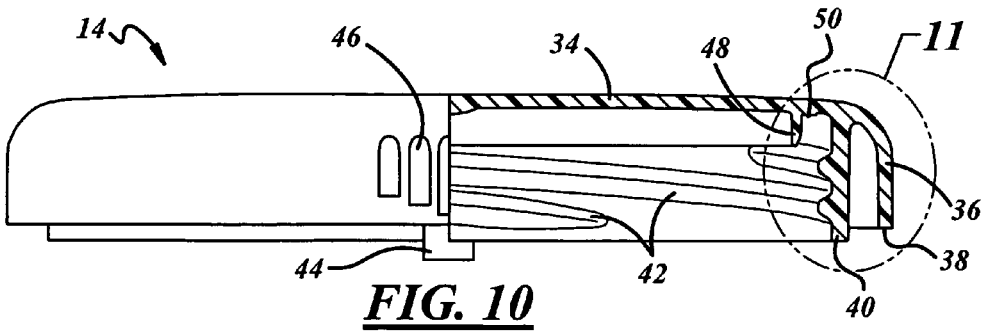
14
46
34
48
50
11
36
38
44
42
40

FIG. 10