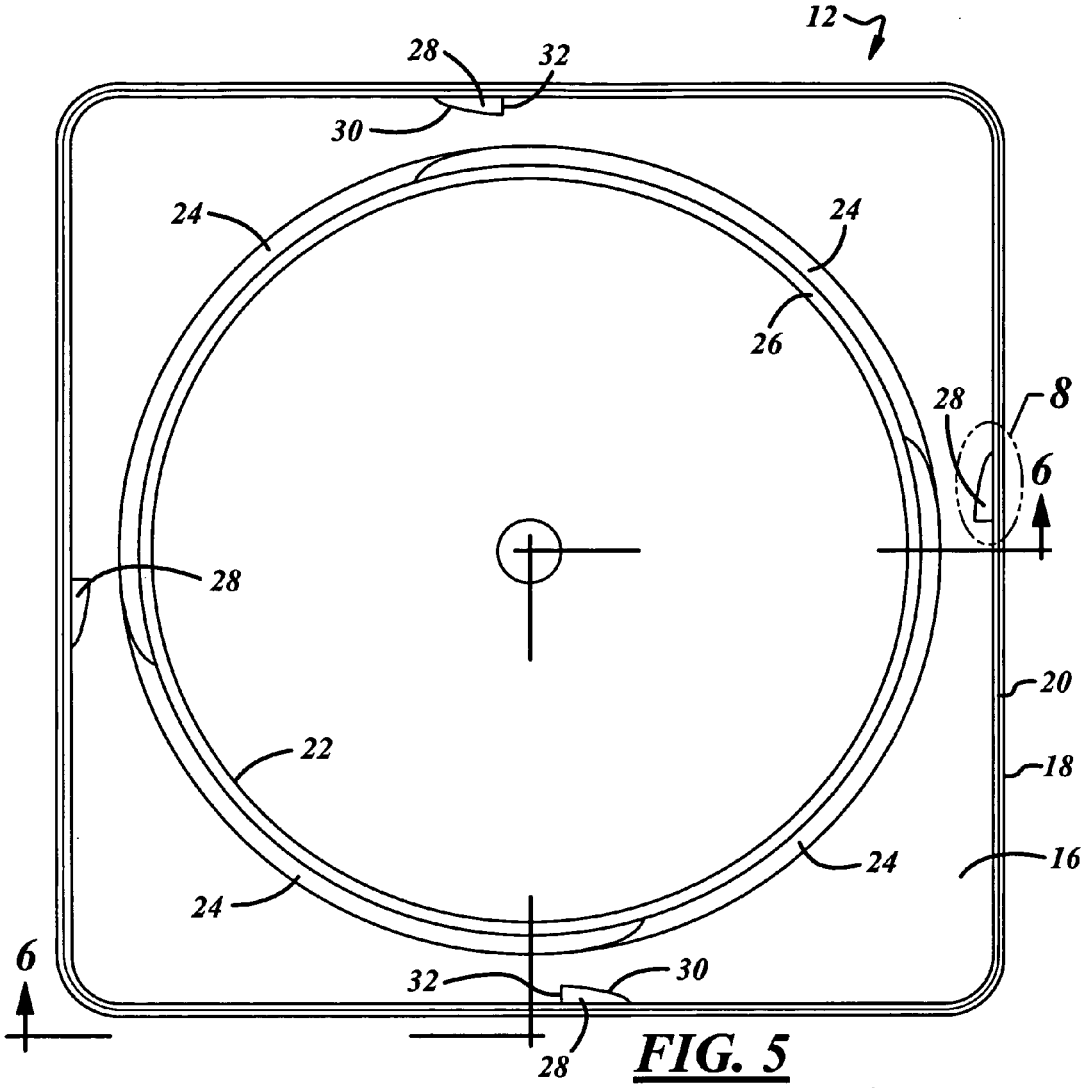
12
28
32
30
24
24
26
28
8
6
28
20
22
18
24
16
24
6
32
30
28

FIG. 5

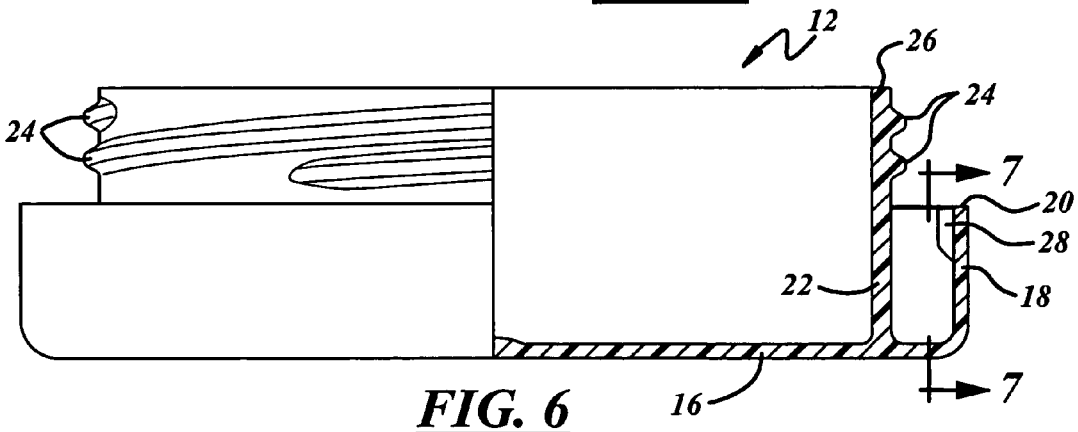
12
26
24
24
7
20
28
22
18
16
7

FIG. 6