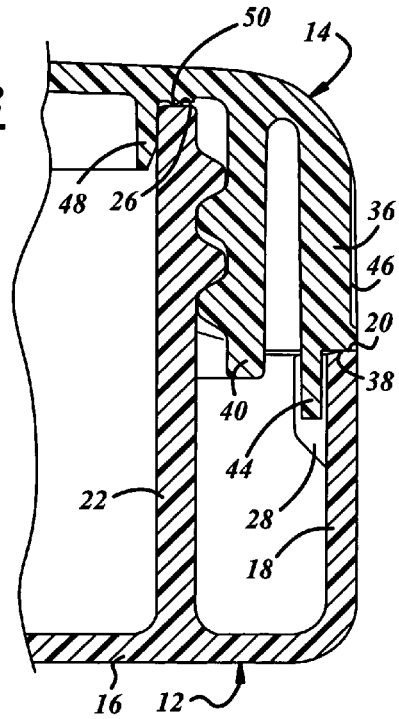
50
14
48
26
36
46
20
38
40
44
22
28
18
16
12

FIG. 3

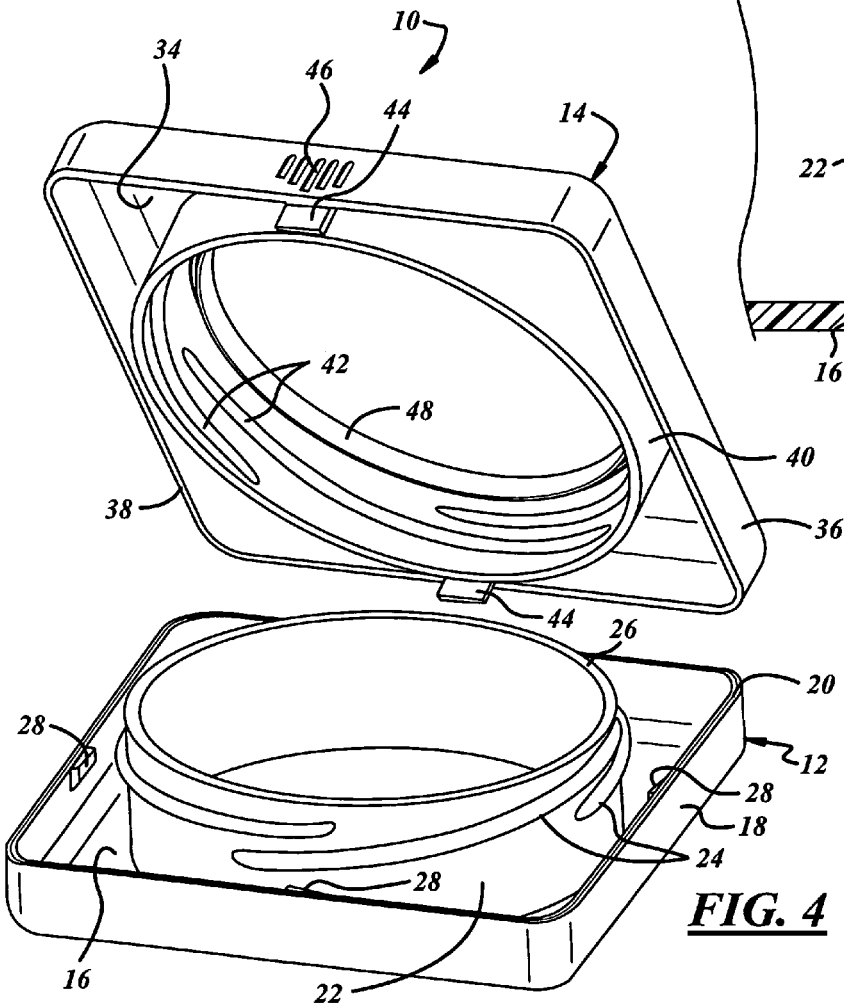
10
34
46
44
14
42
48
40
38
36
44
26
20
28
12
28
18
24
28
16
22

FIG. 4