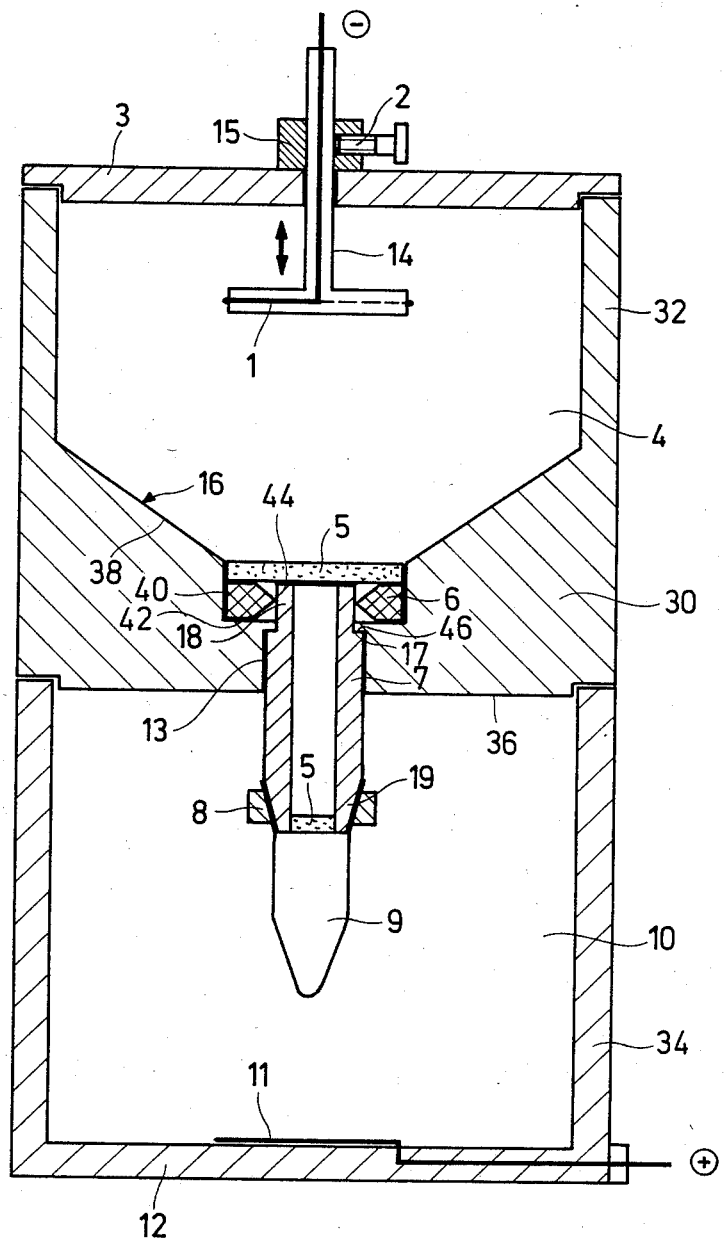
⊖
2
3
15
14
32
1
4
16
44
5
38
40
6
30
42
18
46
17
7
13
36
5
19
8
9
10
34
11
⊕
12