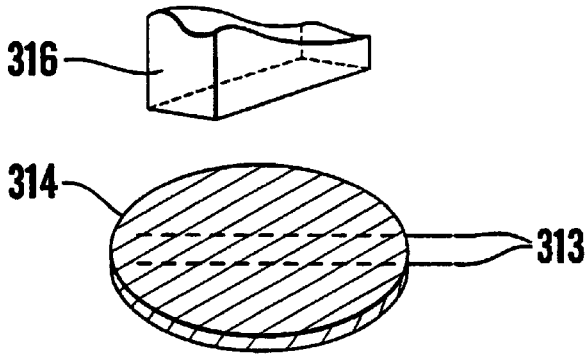

Fig.3a

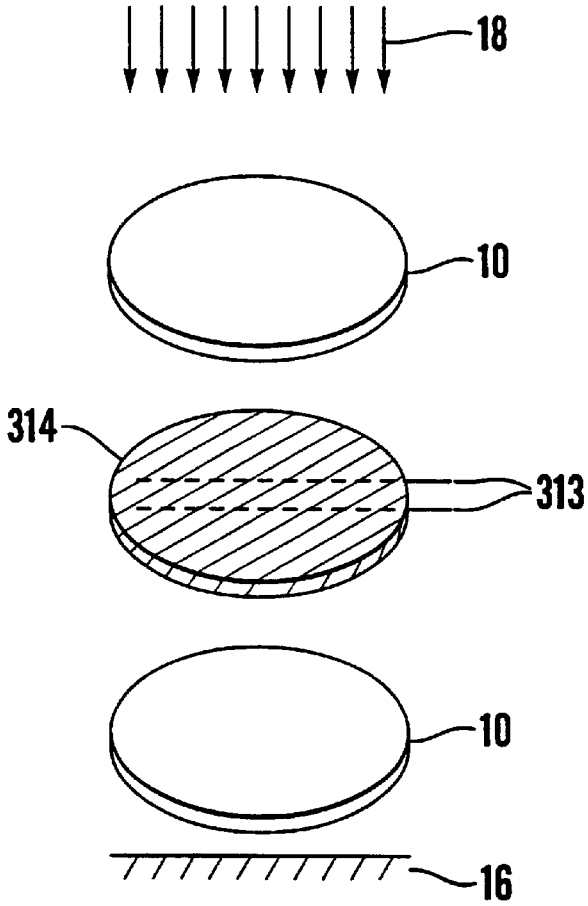

Fig.3b