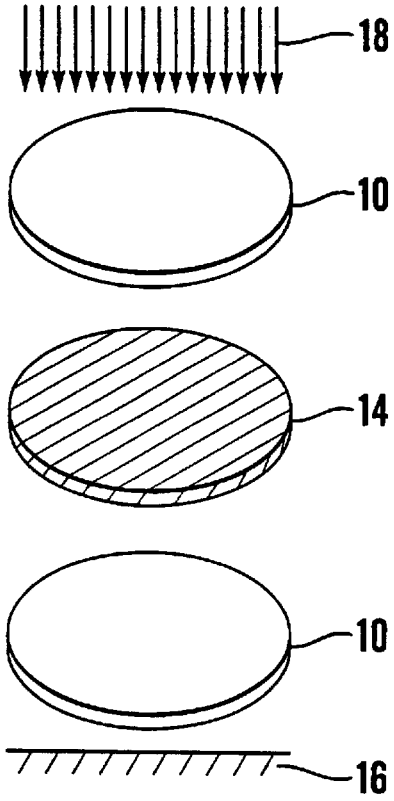

Fig. 1

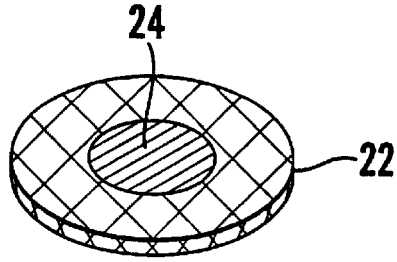

Fig.2a

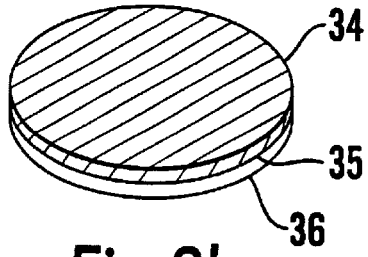

Fig.2b

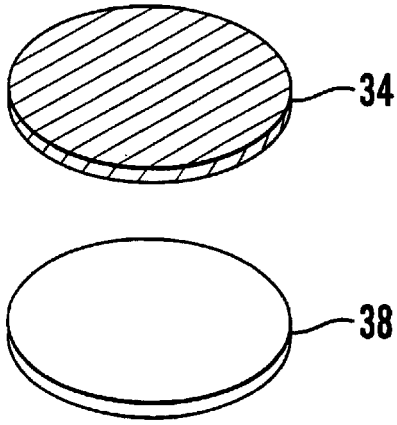

Fig.2c