FIG. 1

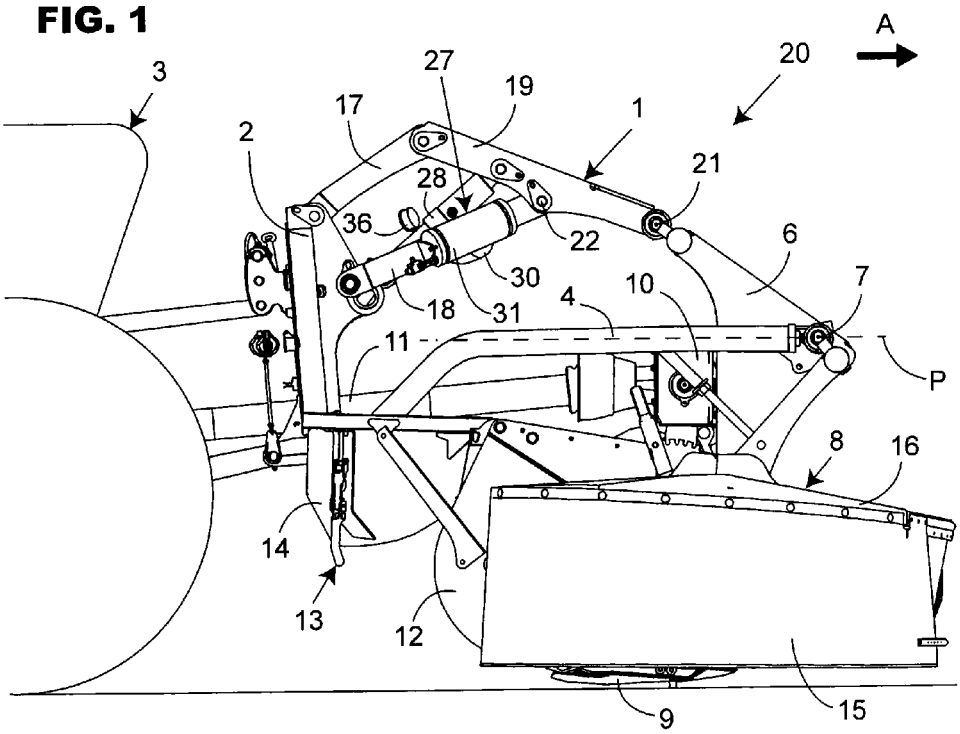
A
20
3
27
19
17
1
2
21
28
36
22
6
30
7
18
31
4
10
11
P
8
16
14
13
12
9
15

FIG. 2

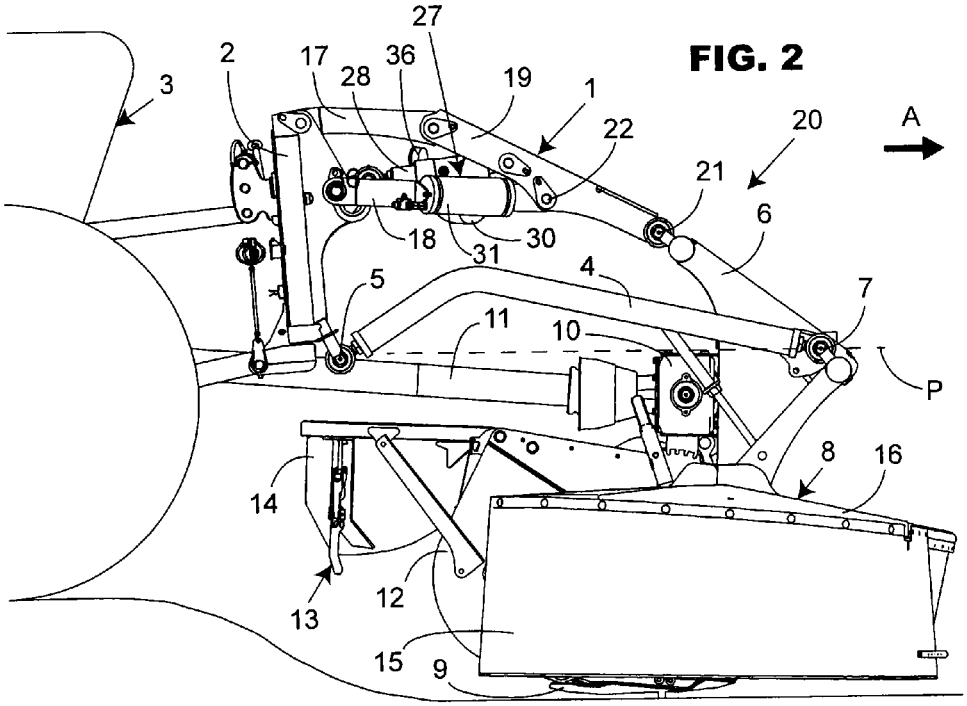
27
2
17
36
28
19
1
3
22
20
A
21
6
18
31
30
4
5
7
11
10
P
8
16
14
13
12
15
9