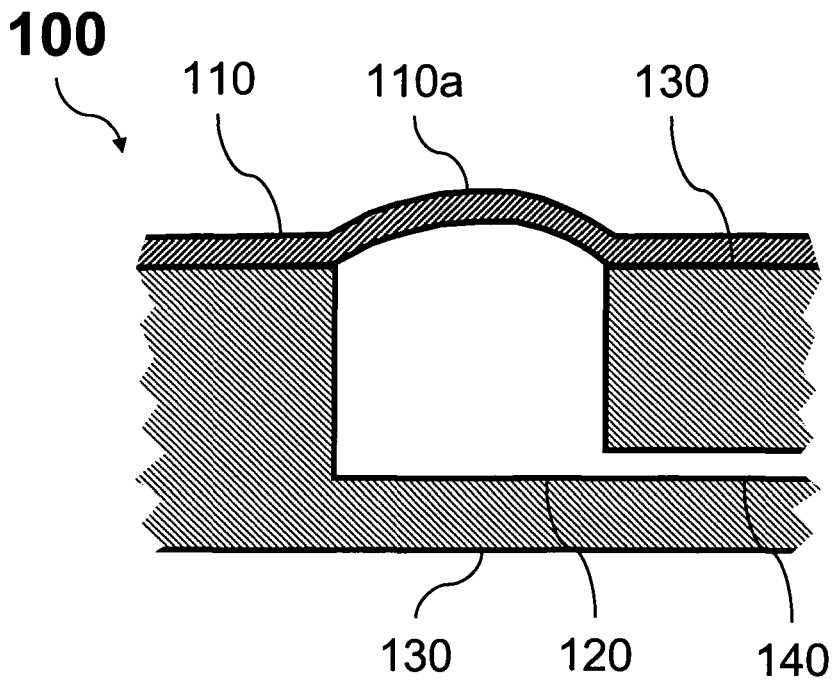

FIG. 1B