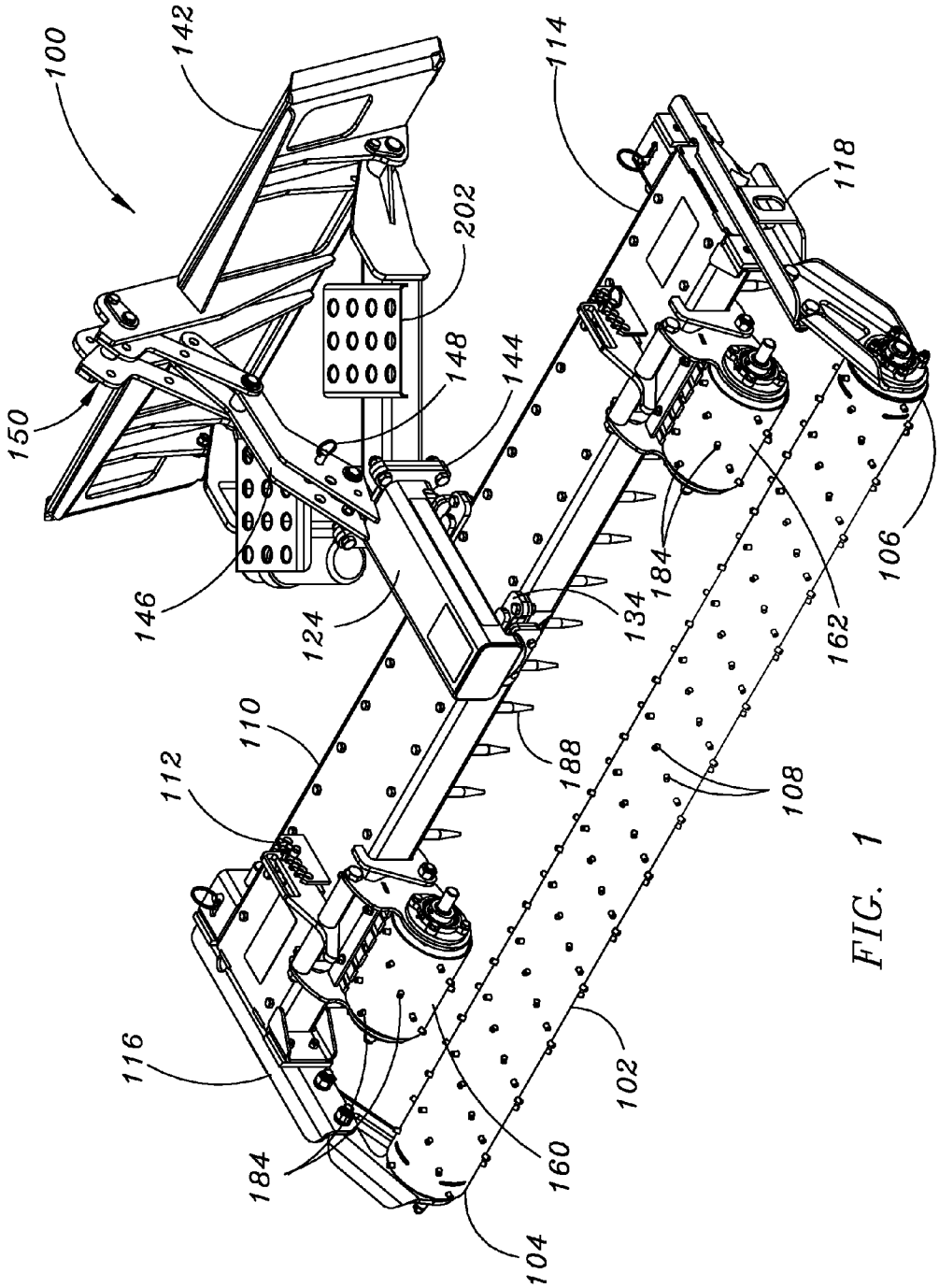
100
142
114
118
202
148
144
150
146
124
134
184
162
106
110
112
188
108
116
102
184
160
104

FIG. 1