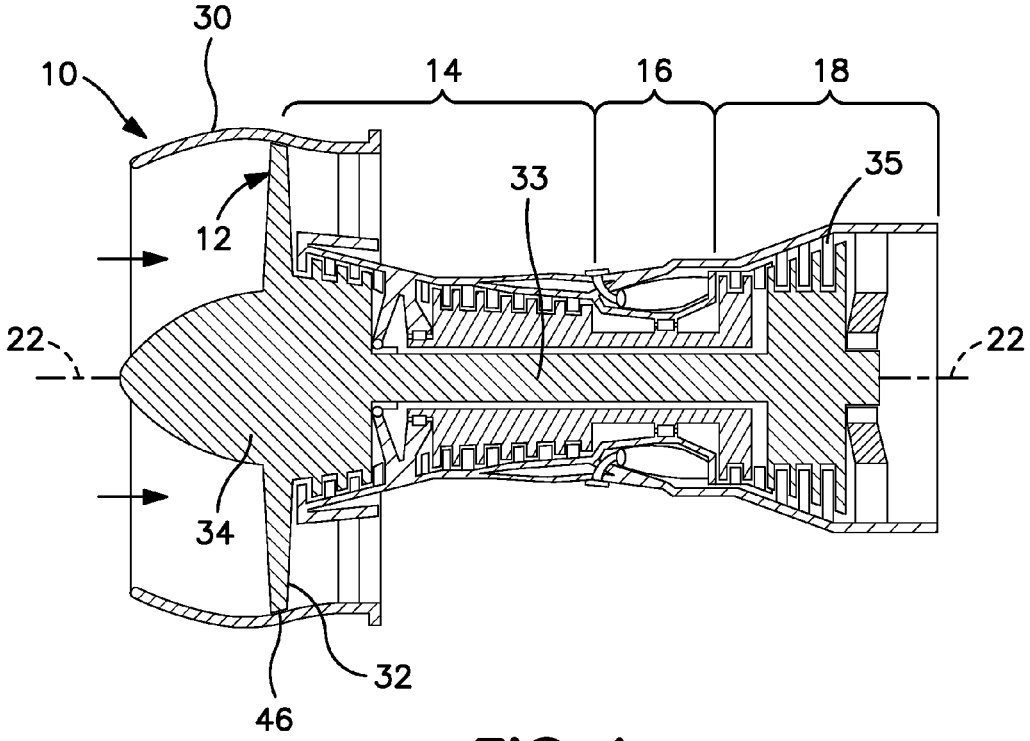
30
10
14
16
18
33
35
12
22
22
34
32
46

FIG. 1

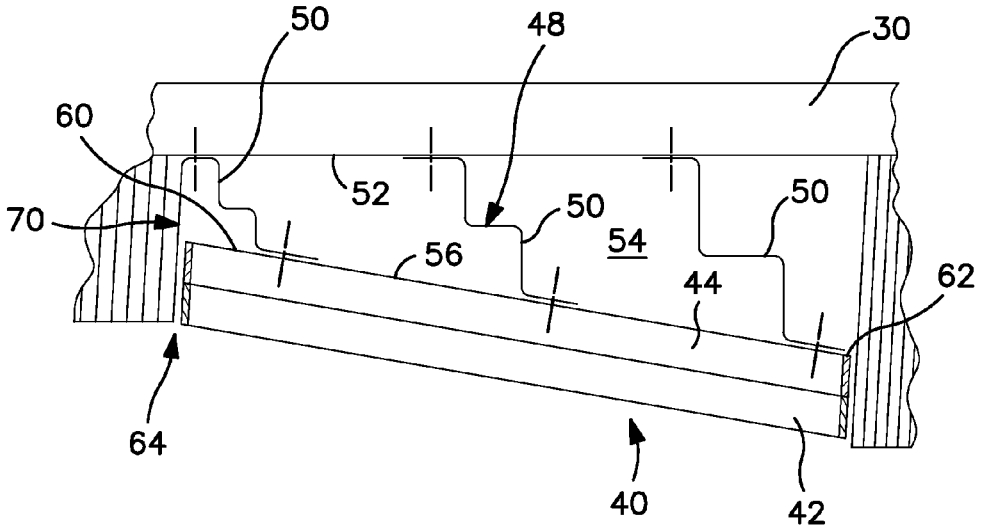
50
48
30
60
52
50
50
70
54
56
44
62
64
40
42

FIG. 2