FIG. 2
(a)

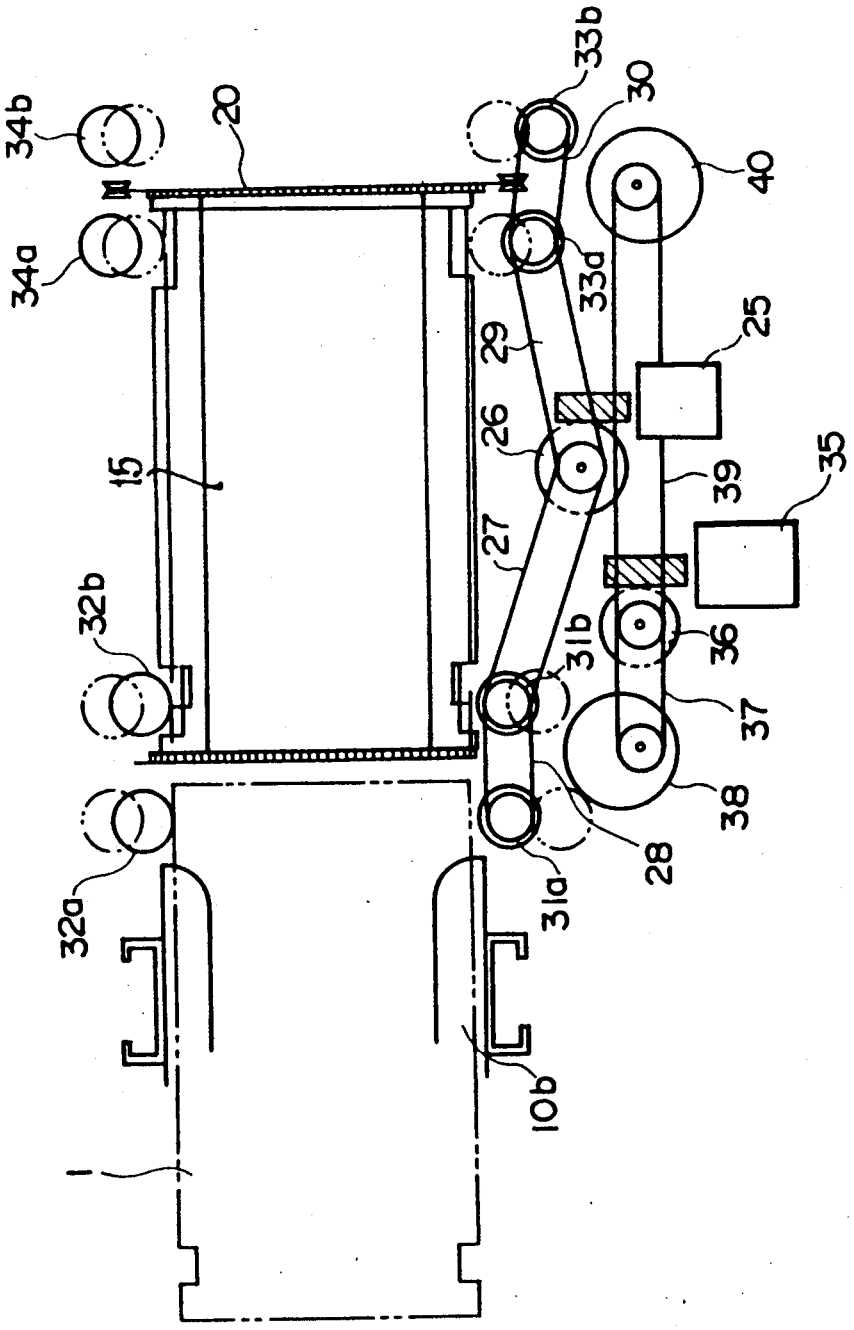
34b
20
33b
30
40
34a
33a
25
29
26
15
39
35
27
32b
31b
36
37
38
28
32a
31a
10b
1