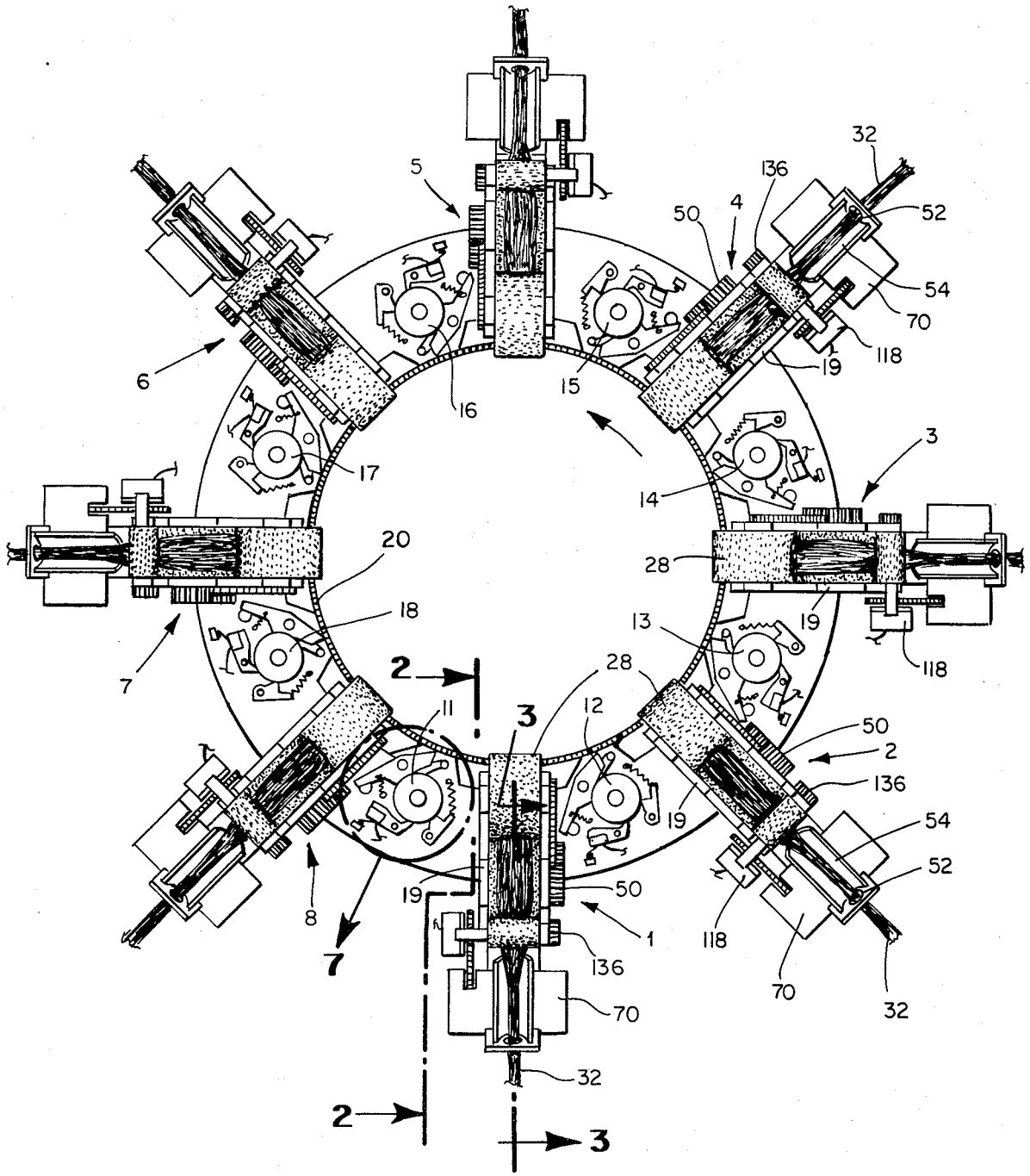
5
4
50
136
32
52
54
70
118
19
6
16
15
3
17
14
20
28
18
13
7
2
28
11
3
12
50
2
136
19
54
52
8
19
50
1
118
7
136
70
32
70
32
2
3

Fig. 1