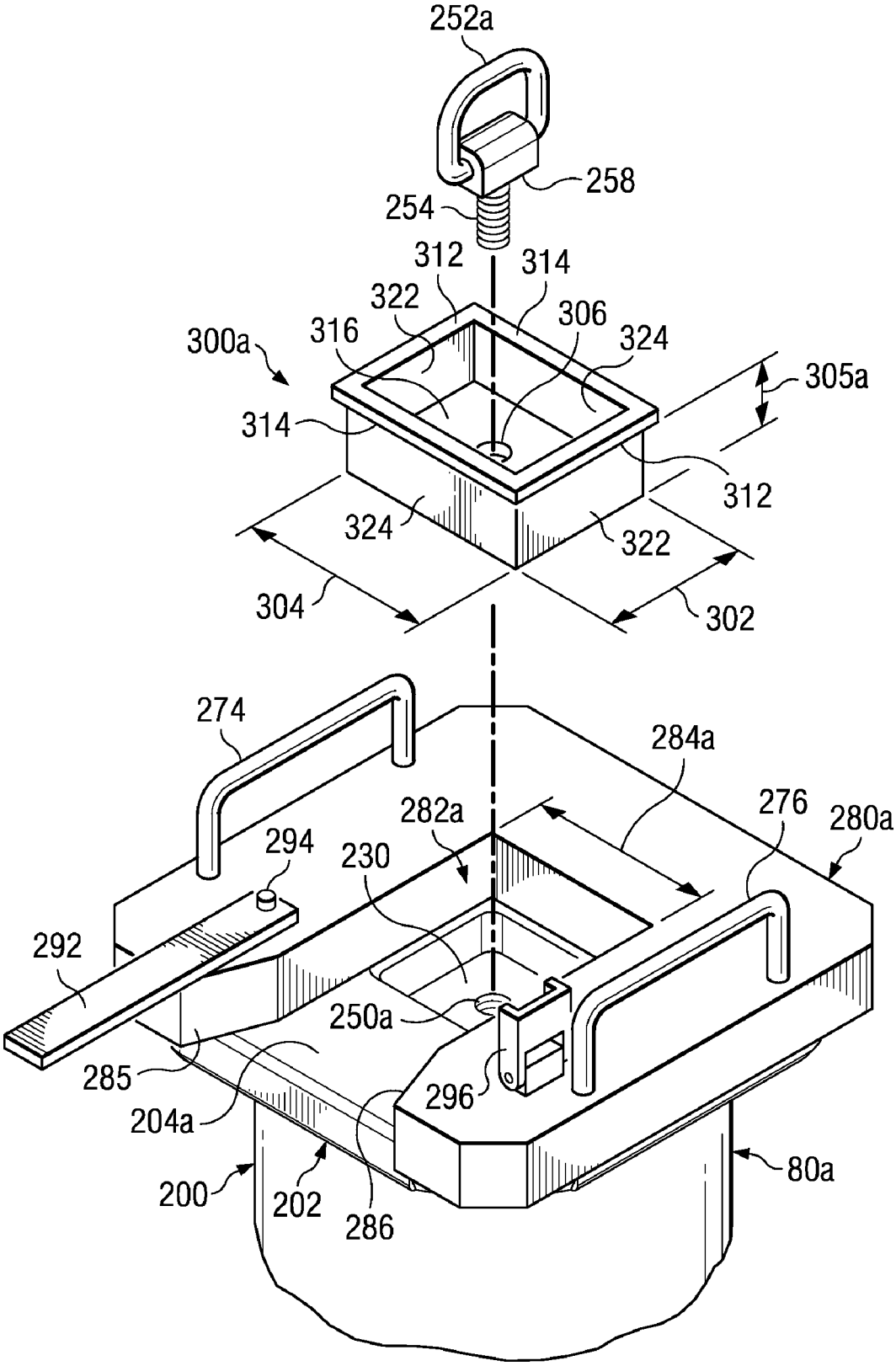
252a
258
254
312
314
322
306
316
324
300a
305a
314
312
324
322
304
302
274
284a
282a
276
280a
294
230
292
250a
285
296
204a
200
202
286
80a

FIG. 9