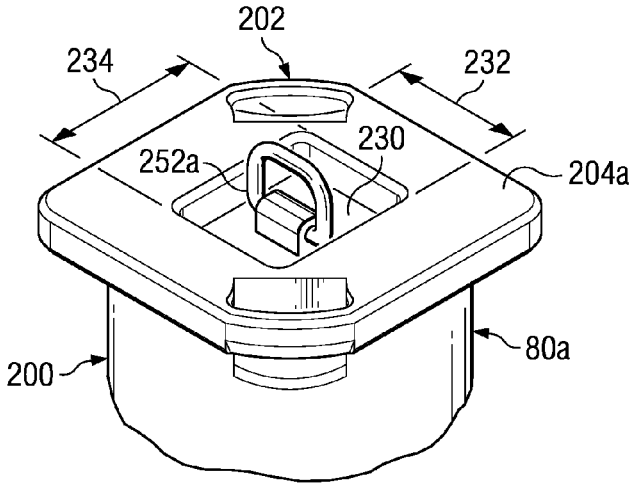
202
234
232
230
252a
204a
80a
200

FIG. 6

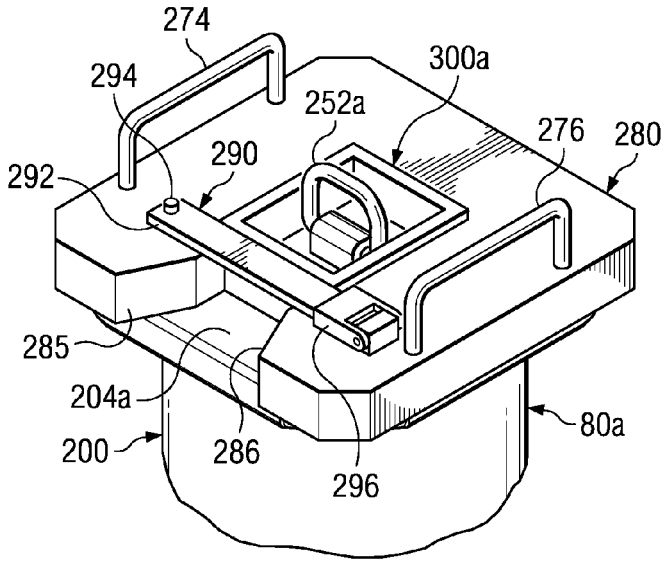
274
294
300a
252a
276
280
290
292
285
204a
80a
200
286
296

FIG. 7