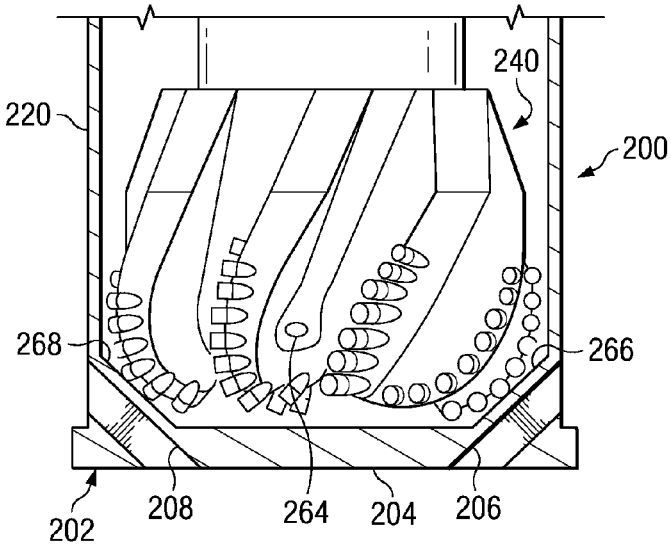
240
220
200
268
266
202
208
264
204
206

FIG. 4

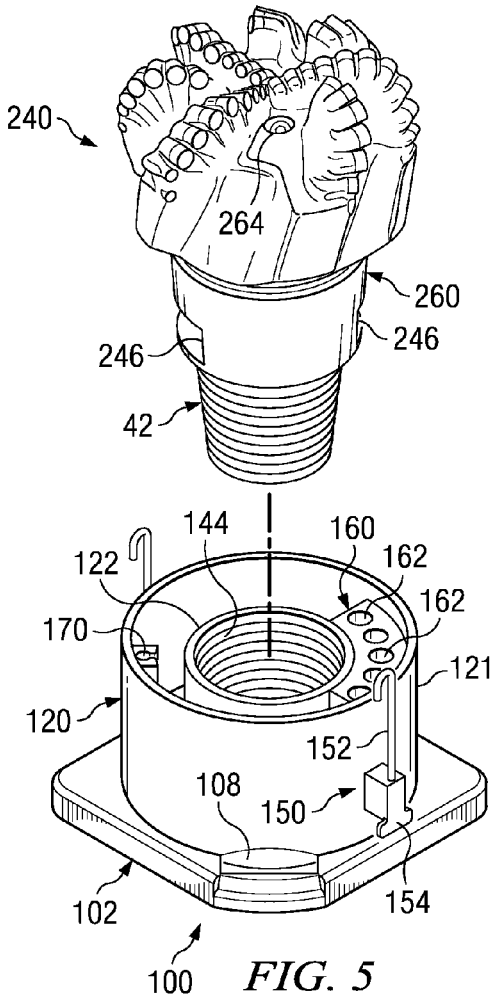
240
264
260
246
246
42
144
160
122
162
162
170
121
120
152
108
150
102
154
100

FIG. 5