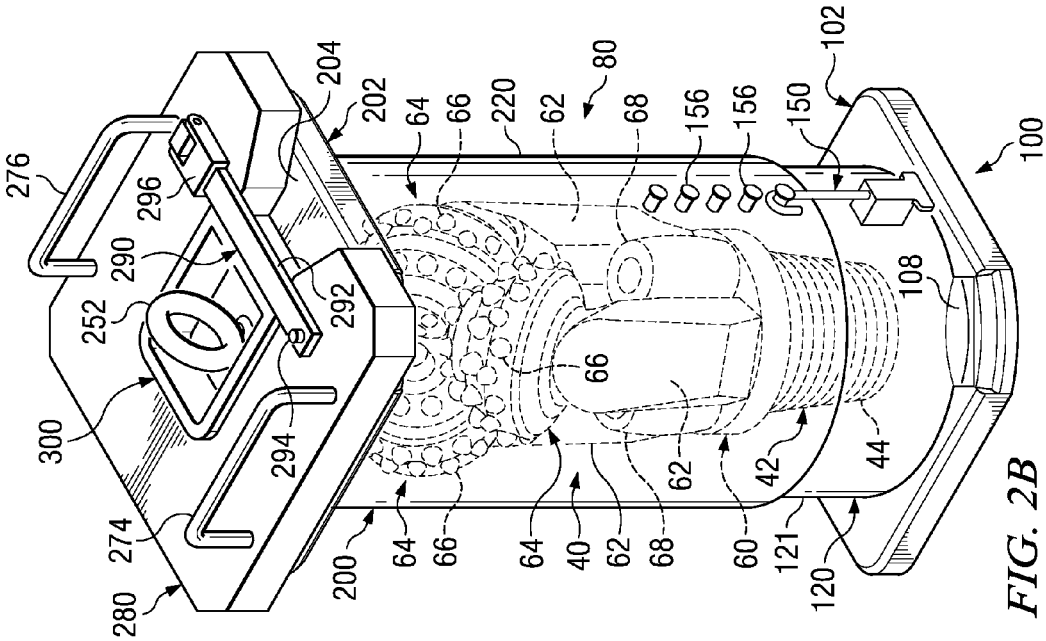
276
296
290
252
300
274
280
204
202
292
294
200
64
66
220
62
80
68
156
156
150
102
100
108
66
62
42
44
64
40
62
68
60
121
120

FIG. 2B

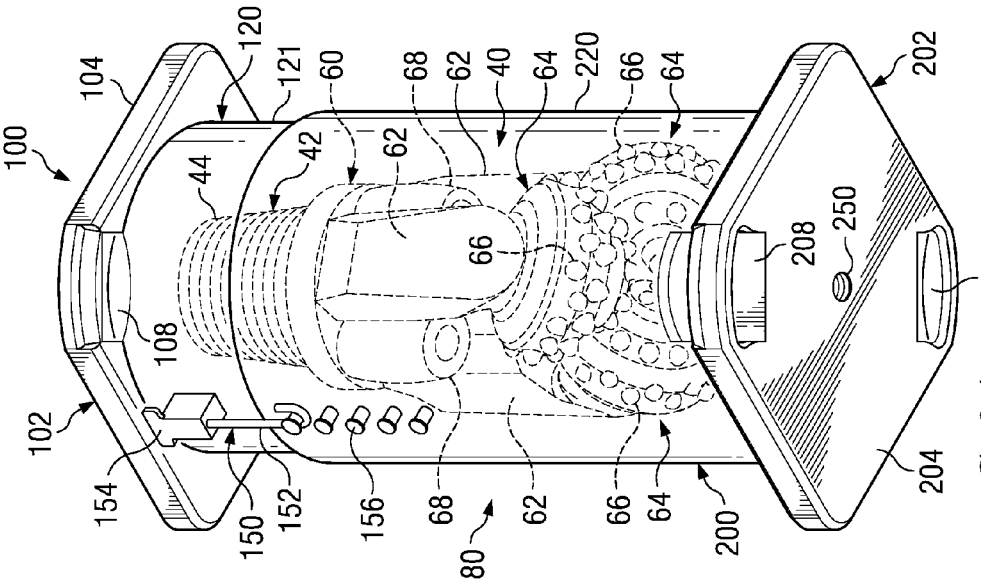
100
104
120
121
60
68
62
40
64
220
66
64
202
44
42
62
66
108
102
154
150
152
156
68
80
62
66
64
200
208
250
206
204

FIG. 2A