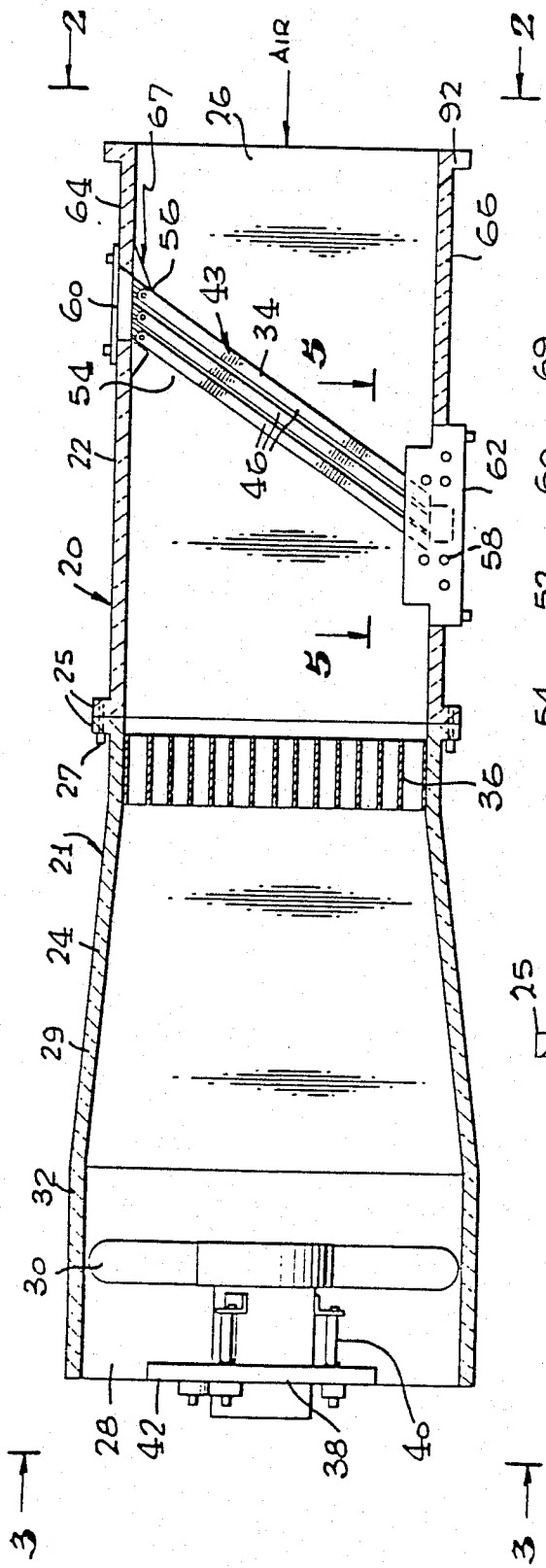

FIG. 1

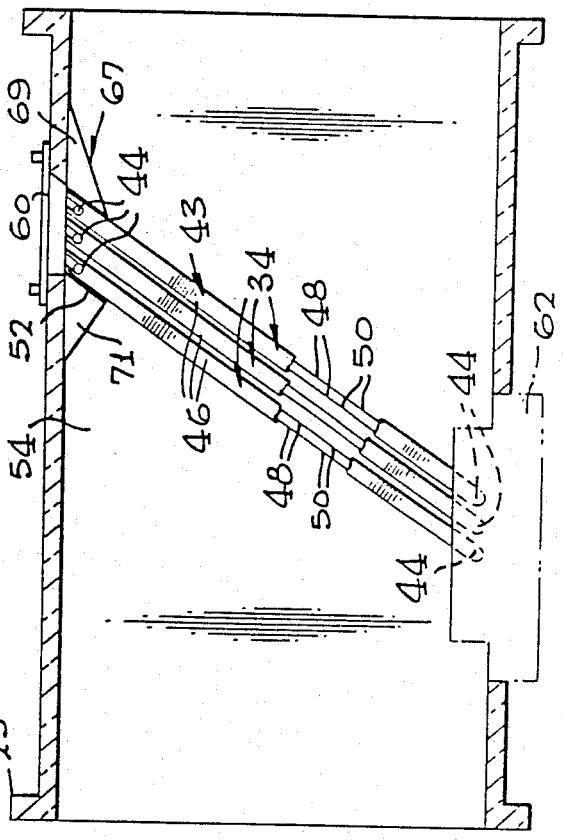

FIG. 1a

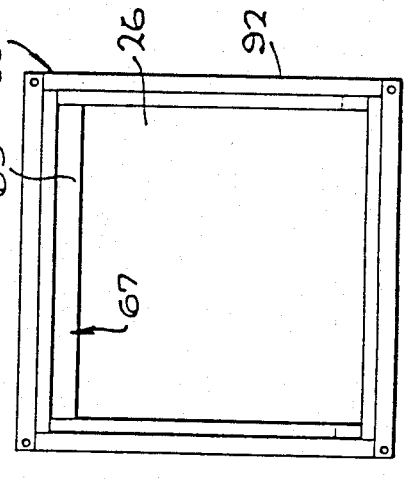

FIG. 2