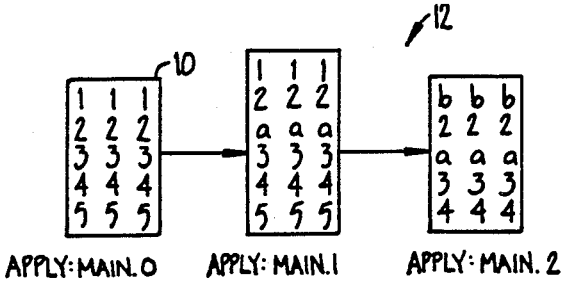

FIG._1A.

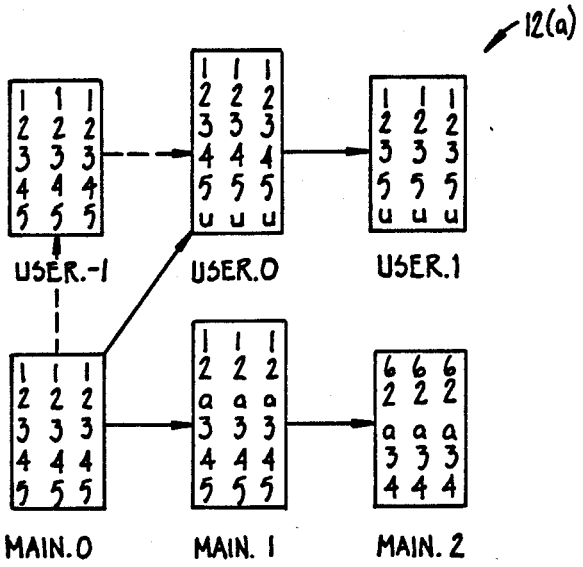

FIG._1B.

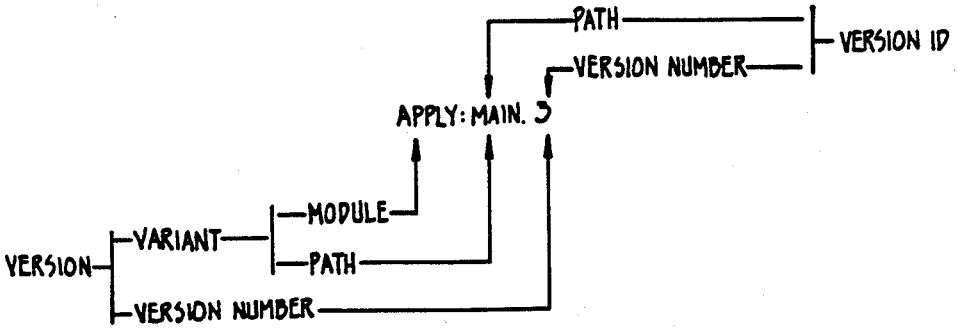

FIG._2.