Fig. 1

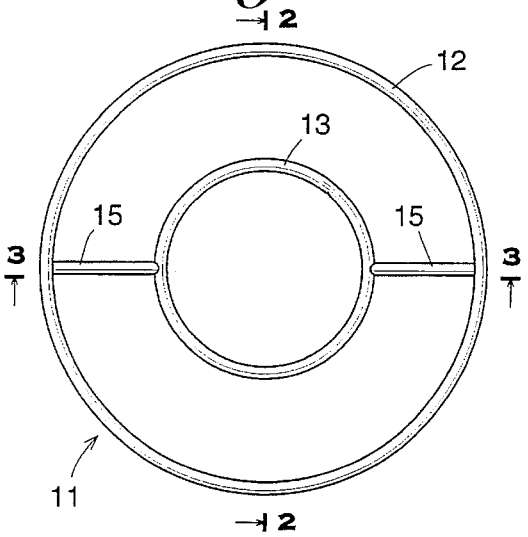

Fig. 4

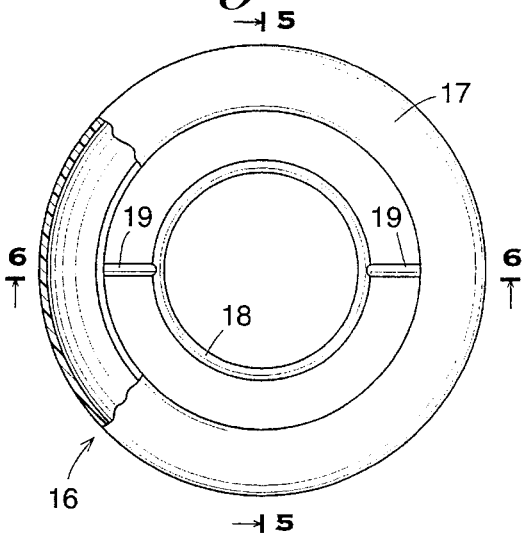

Fig. 2

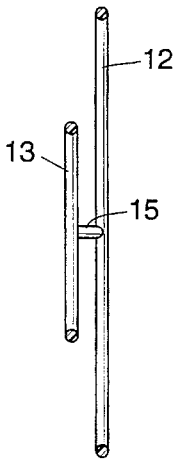

Fig. 5

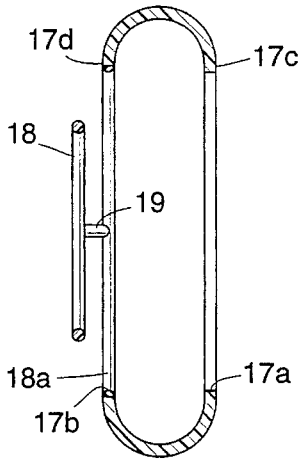

Fig. 3

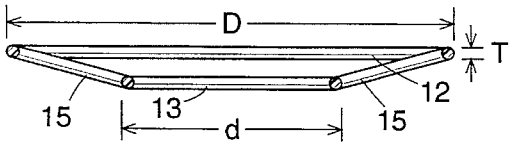
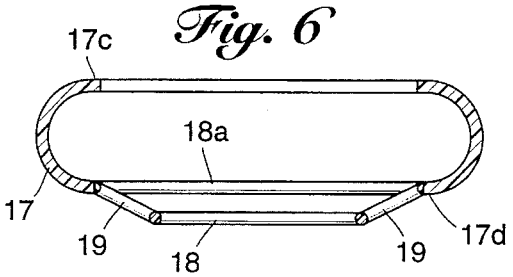
Fig. 6