FIG. 1

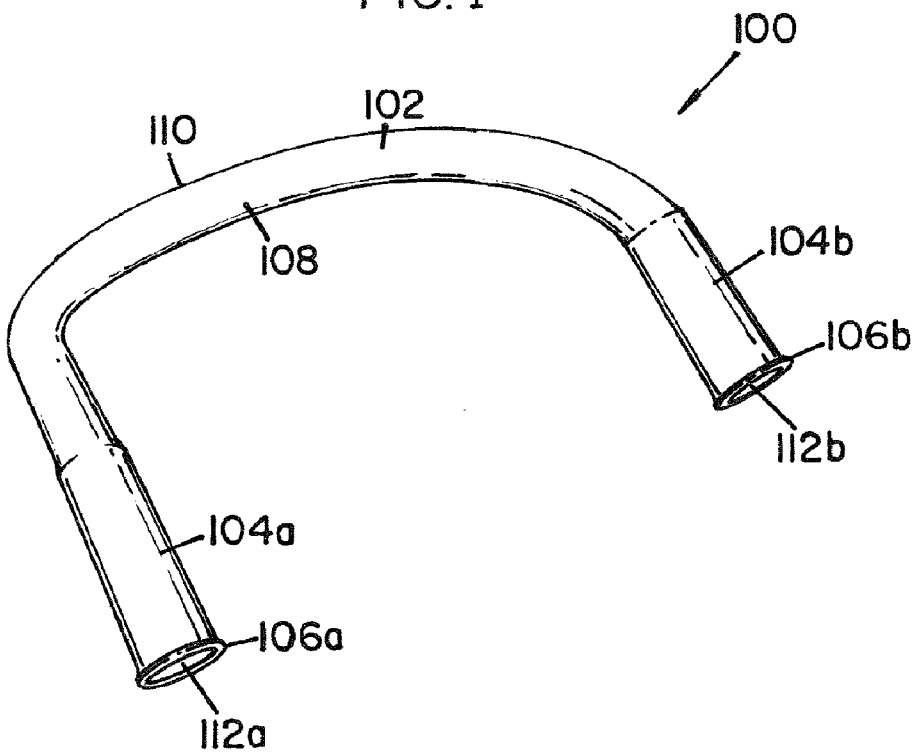

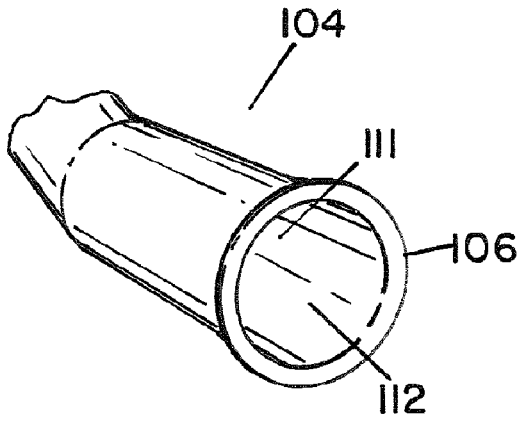

FIG.2