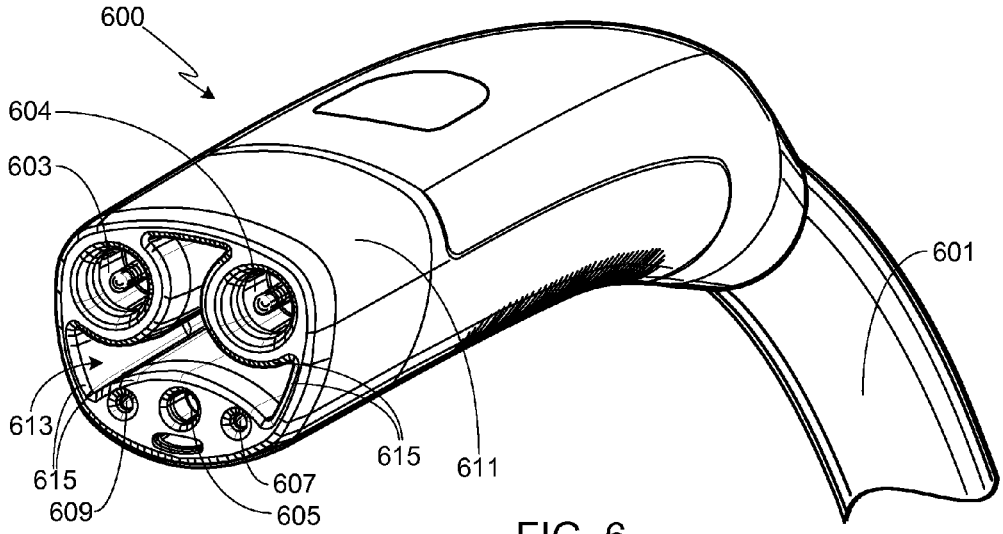
600
604
603
601
613
615
609
607
605
615
611

FIG. 6

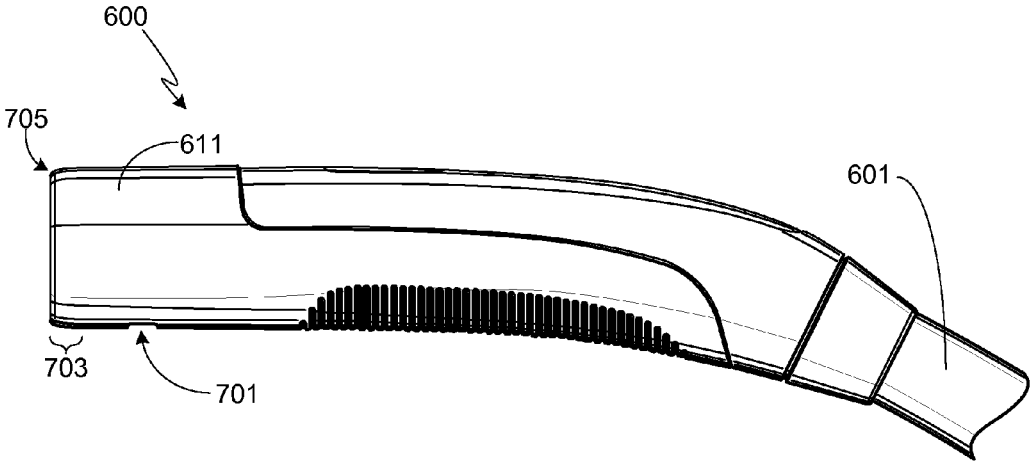
600
705
611
601
703
701

FIG. 7