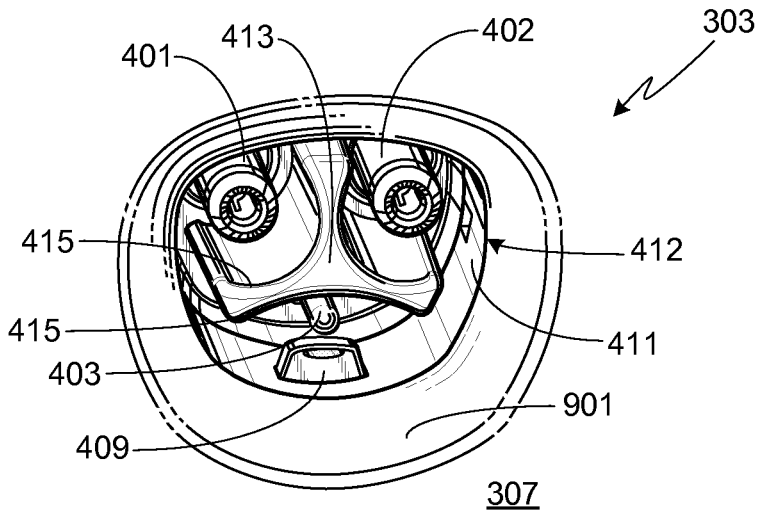
303
401
413
402
415
412
415
411
403
901
409
307

FIG. 4

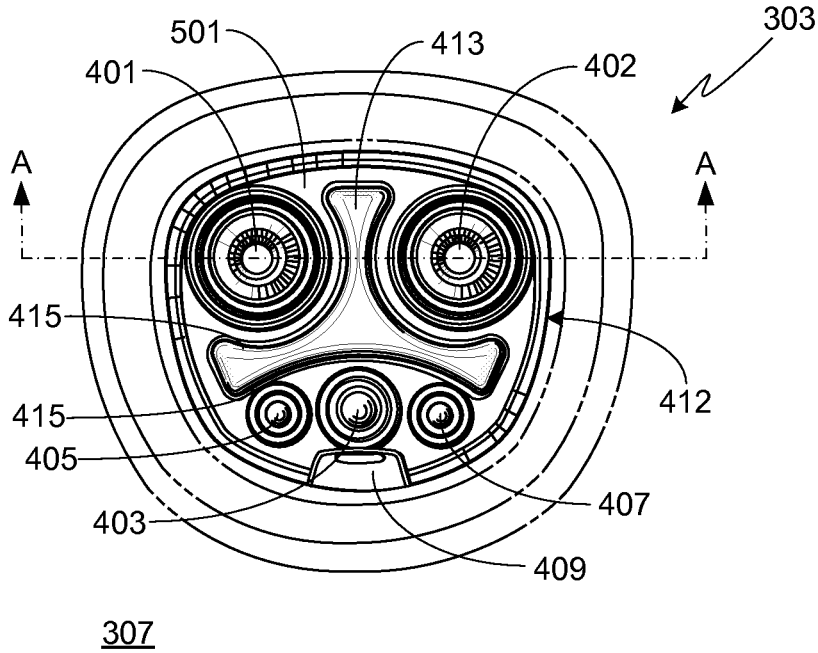
303
501
413
401
402
A
A
415
412
415
405
407
403
409
307

FIG. 5