FIG. 1

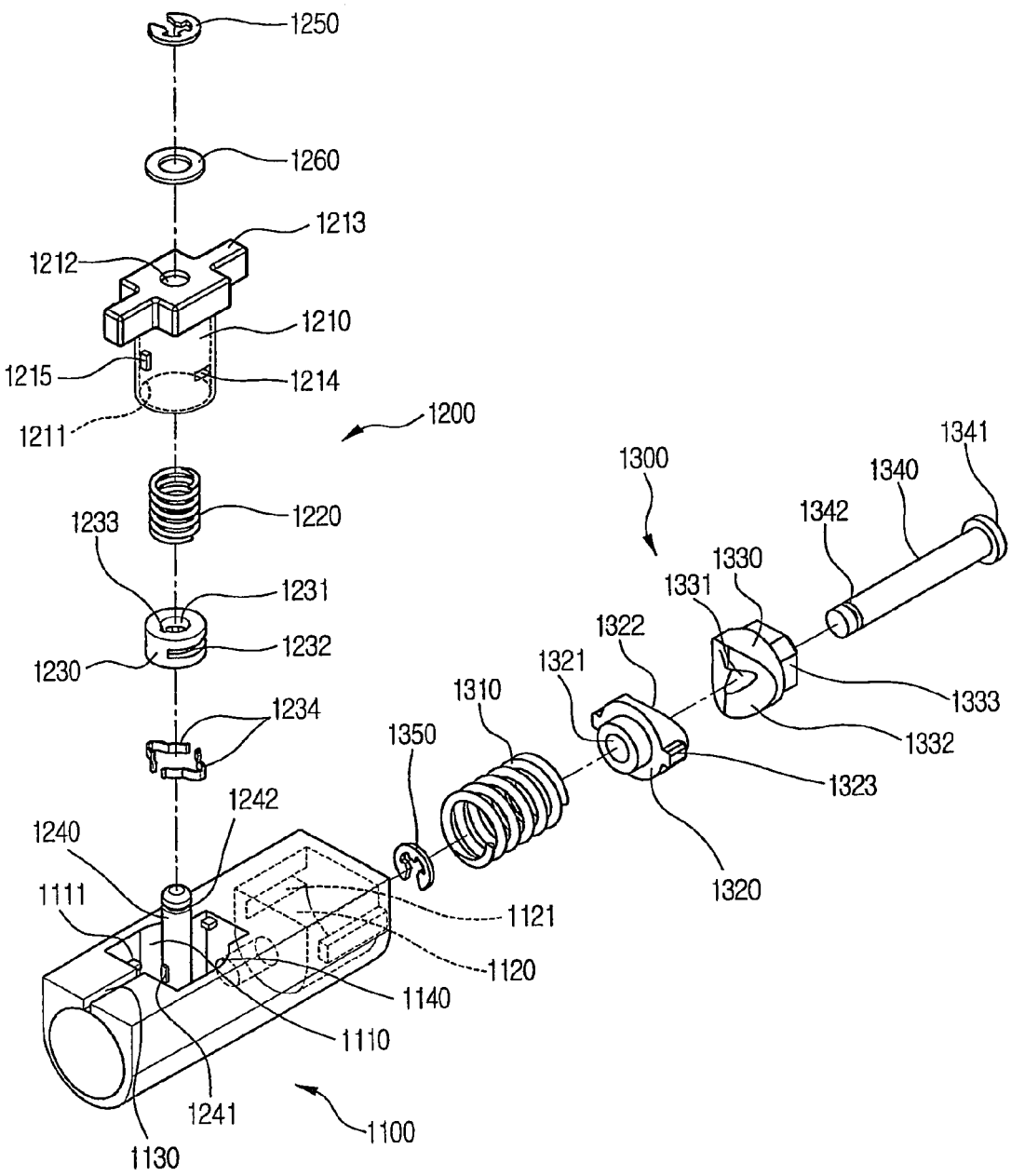
1250
1260
1213
1212
1210
1215
1214
1211
1200
1300
1341
1340
1342
1330
1331
1220
1233
1231
1232
1230
1322
1321
1310
1333
1332
1234
1350
1323
1242
1240
1320
1111
1121
1120
1140
1110
1241
1100
1130