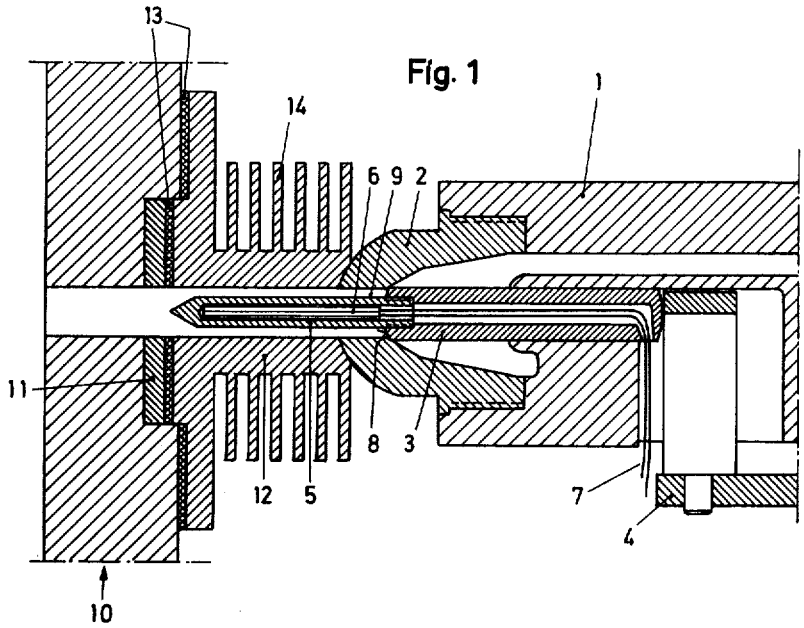
13
14
6
9
2
1
11
8
3
12
5
7
4
10

Fig. 1

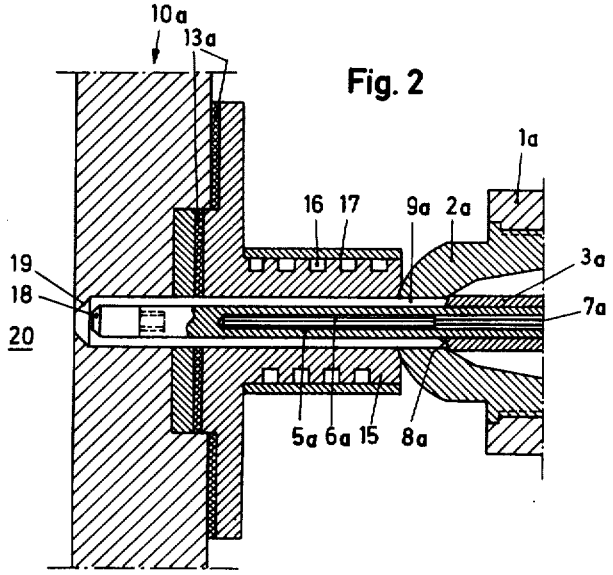
10a
13a
1a
16
17
9a
2a
19
18
20
3a
7a
5a
6a
15
8a

Fig. 2