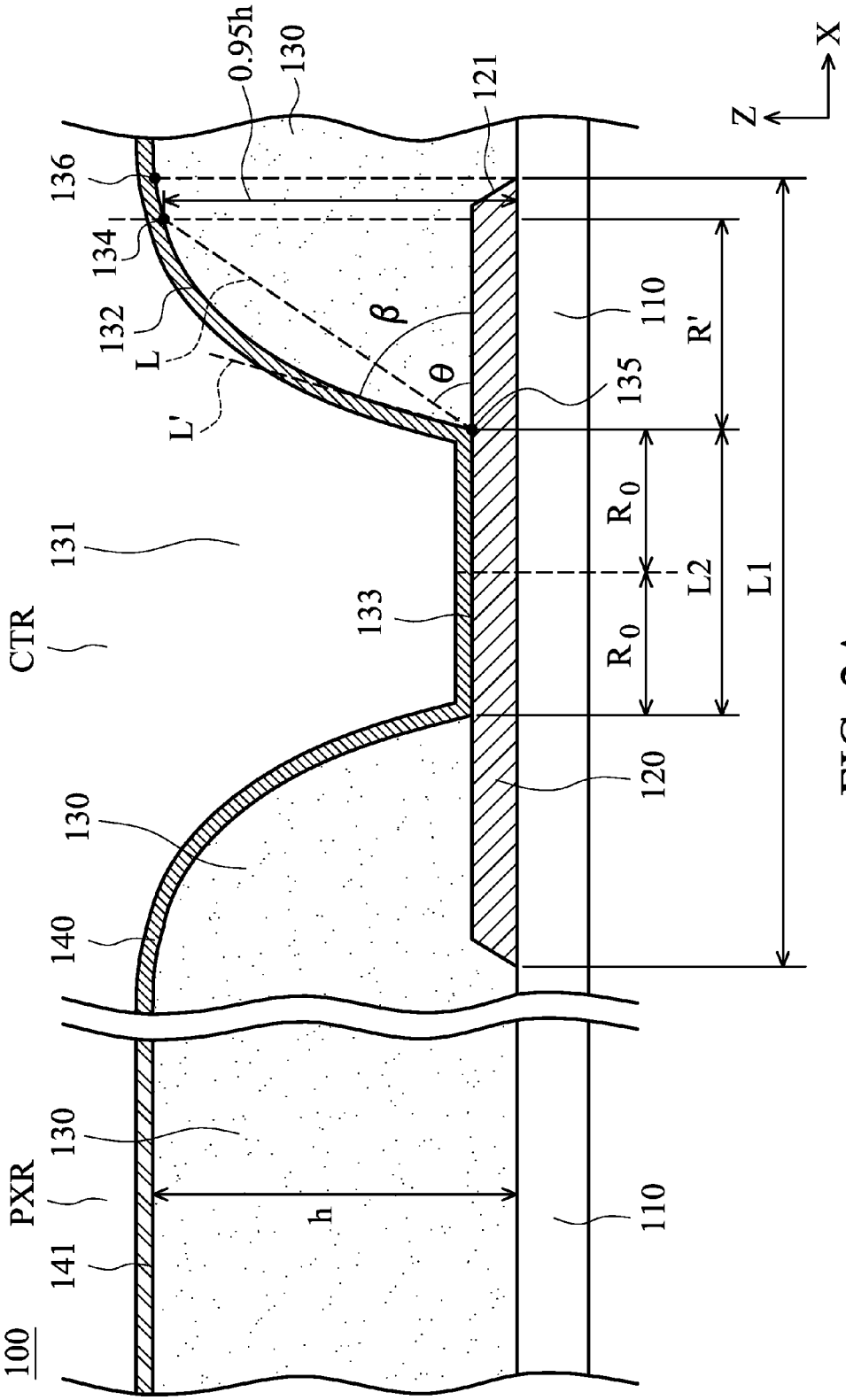
100
PXR
141
130
h
110
140
130
CTR
131
133
120
R0
R0
L2
L1
R'
110
135
θ
β
L'
L
132
134
136
0.95h
130
121
Z
X

FIG. 2A