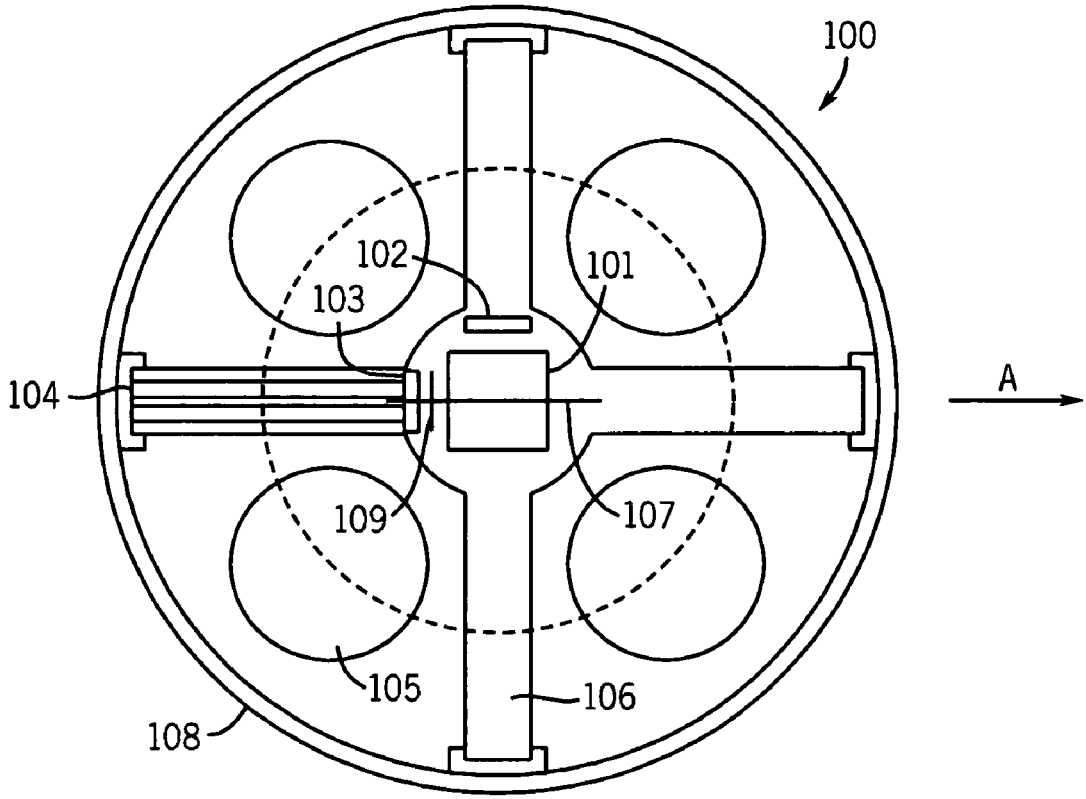
100
102
101
103
104
A
109
107
105
106
108

FIG. 1

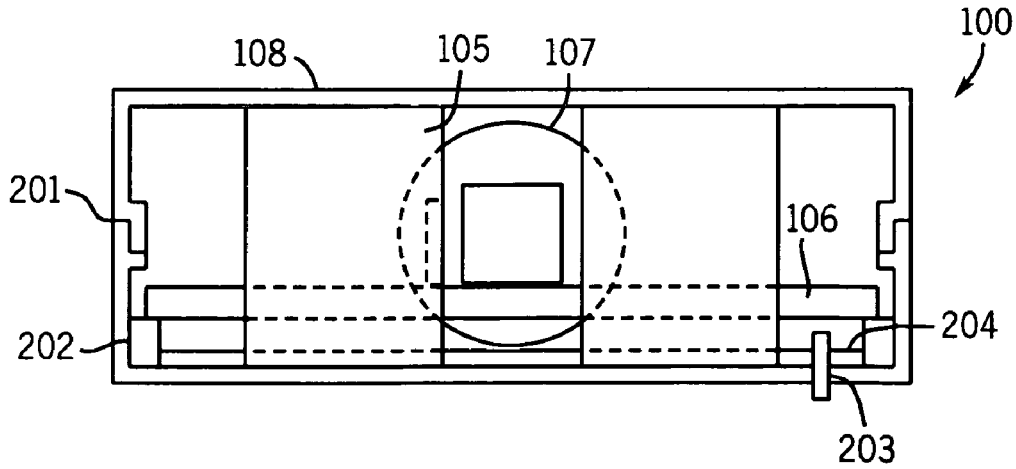
100
108
105
107
201
106
202
204
203

FIG. 2