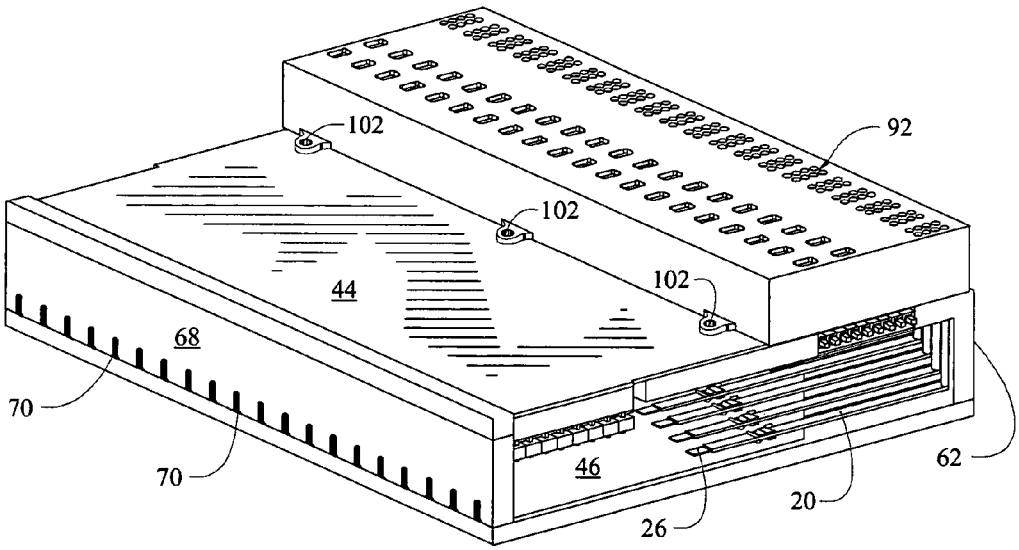FIG. 8