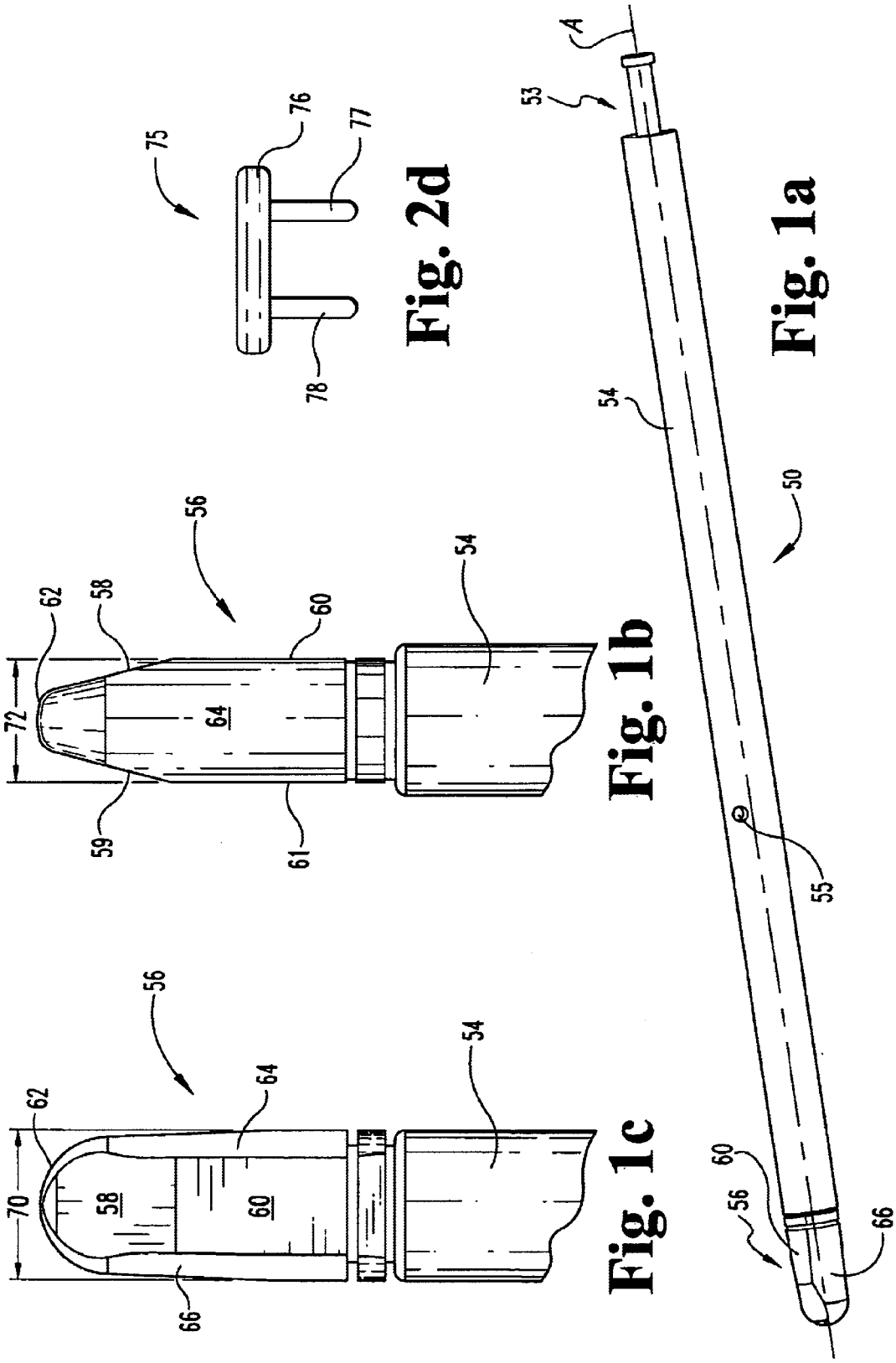

Fig. 2d

Fig. 1b

Fig. 1c

Fig. 1a