Fig. 1

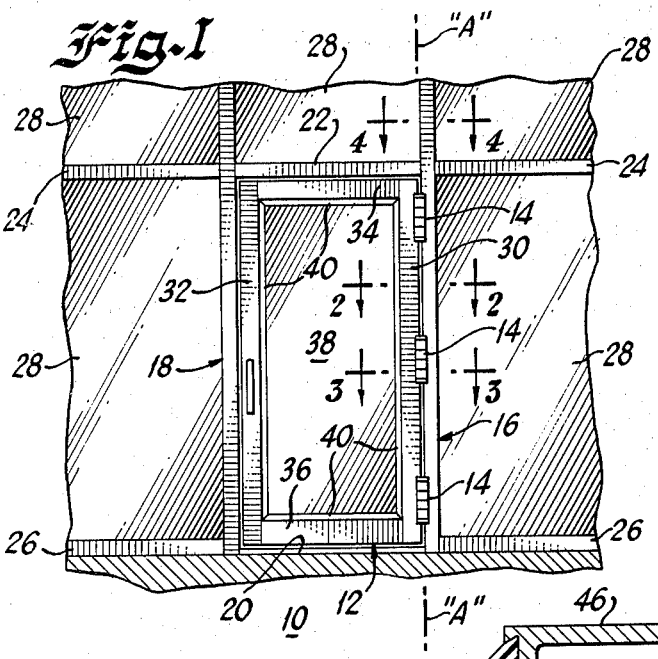

Fig. 2

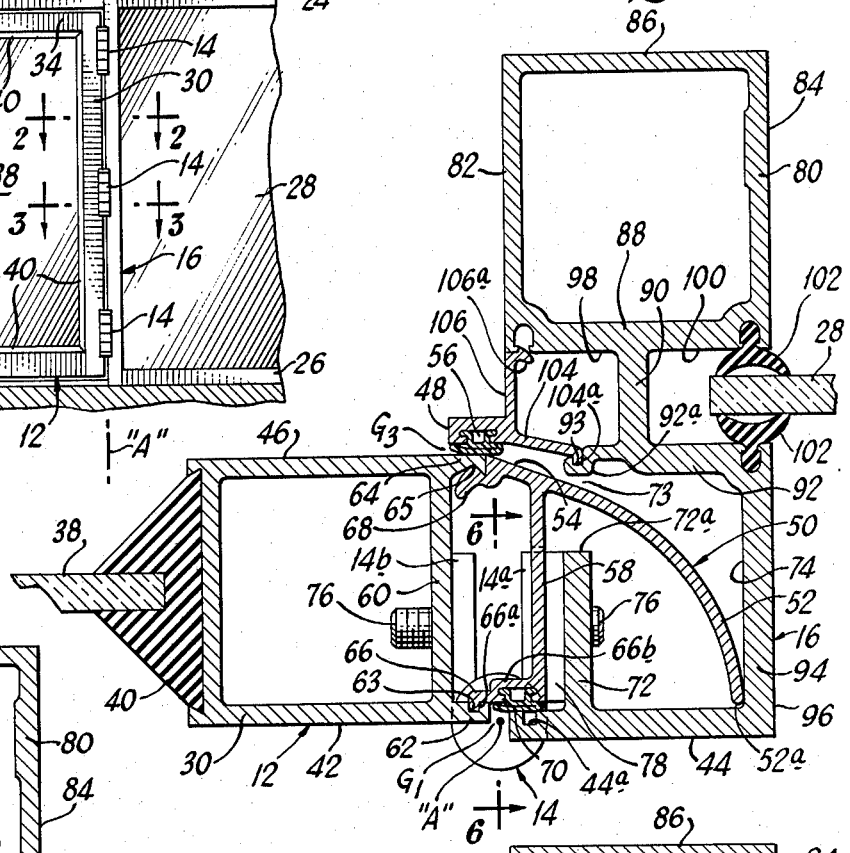

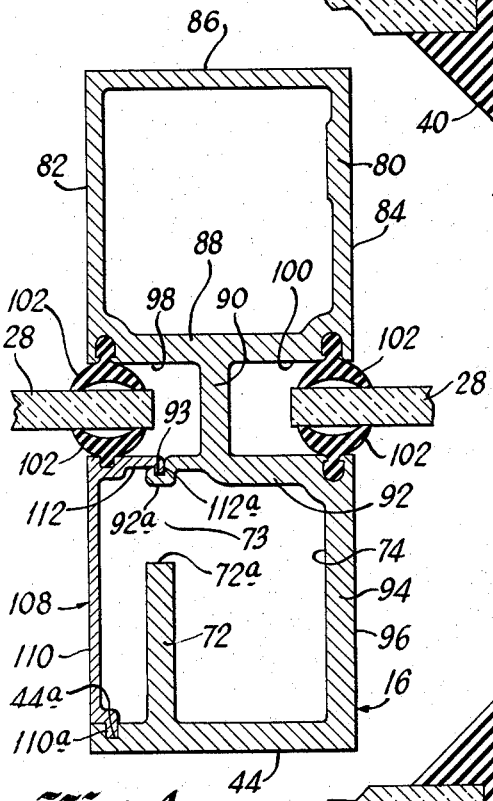

Fig. 4
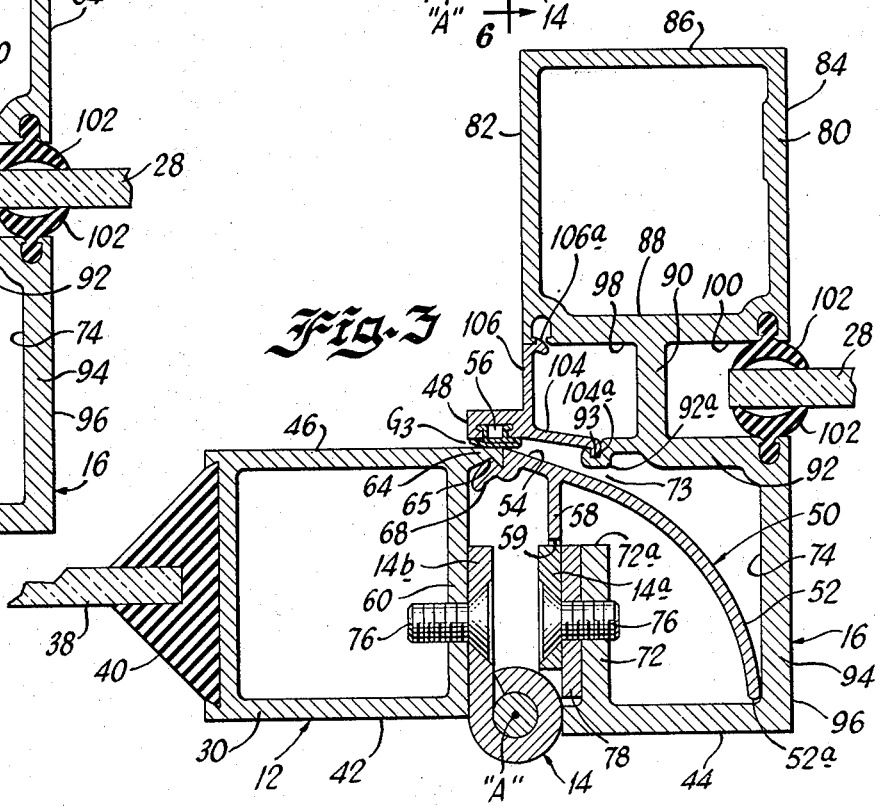
Fig. 3