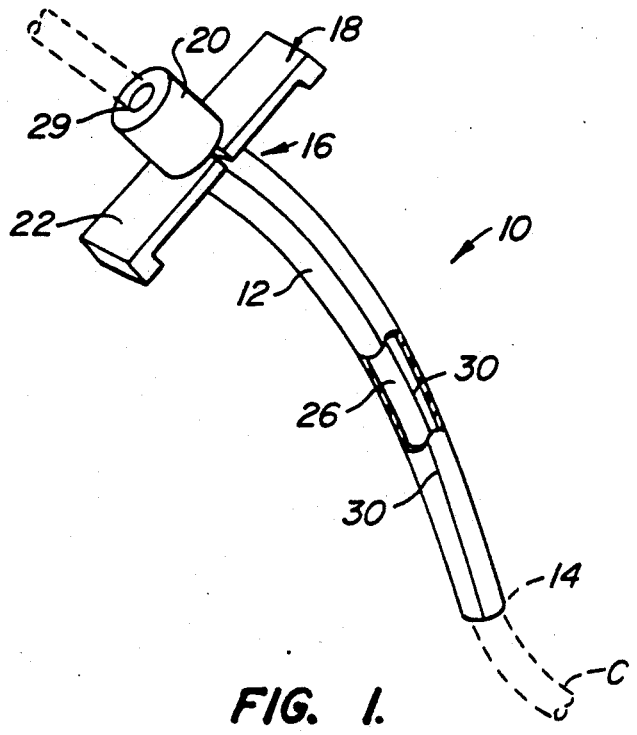

FIG. 1.

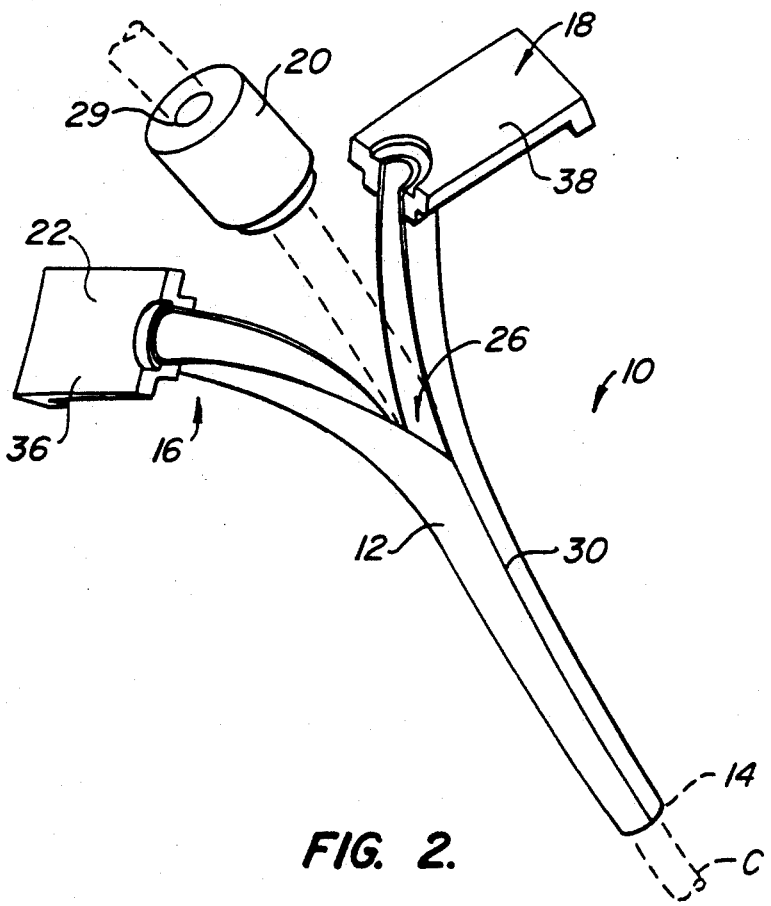

FIG. 2.