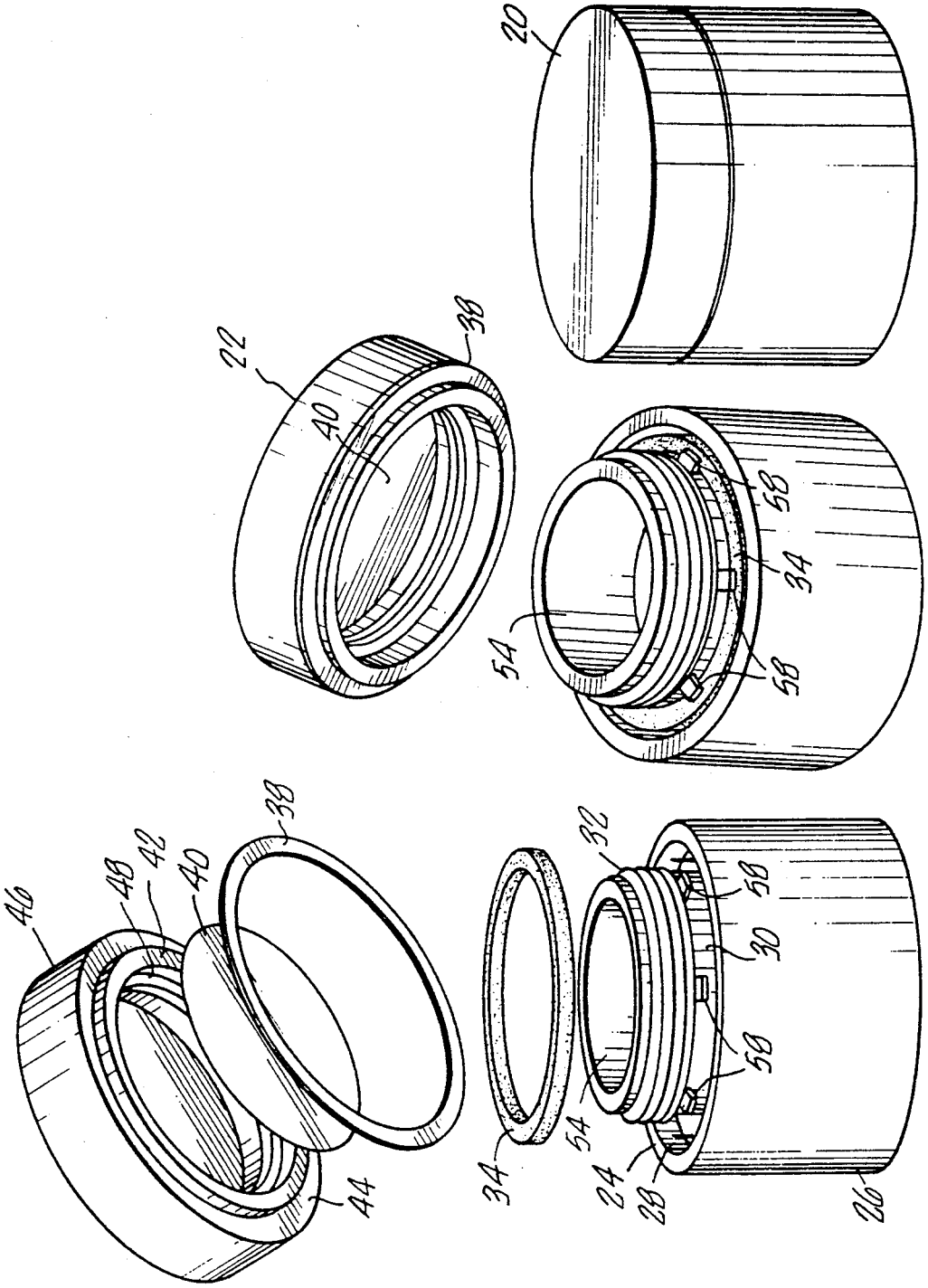

FIG. 1a.

FIG. 1b.

FIG. 1c.