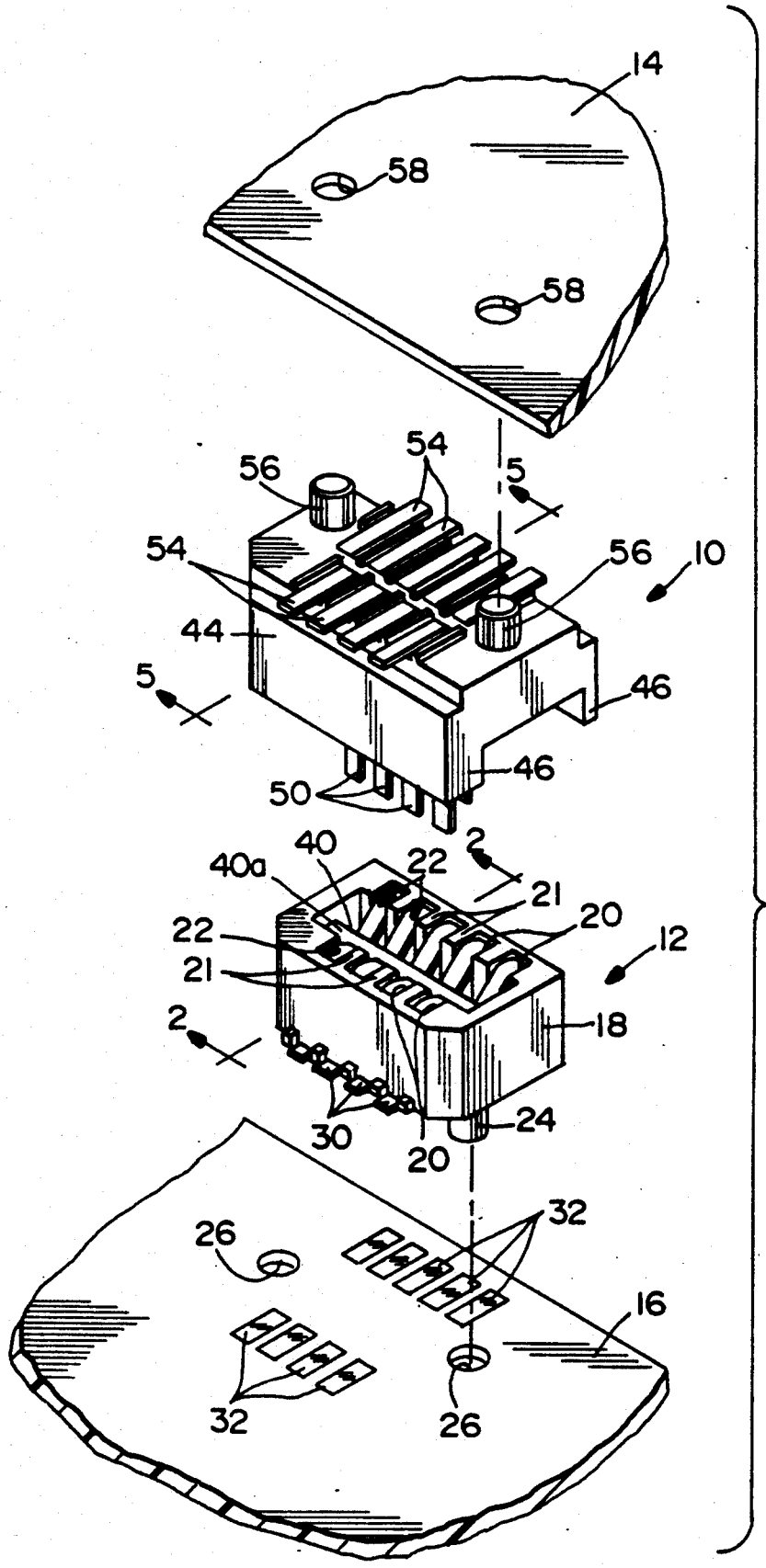
14
58
58
54
56
5
54
56
10
44
5
46
46
50
2
40
40a
22
21
20
22
12
21
2
18
24
30
20
32
26
16
32
26

FIG.1