FIG. 1

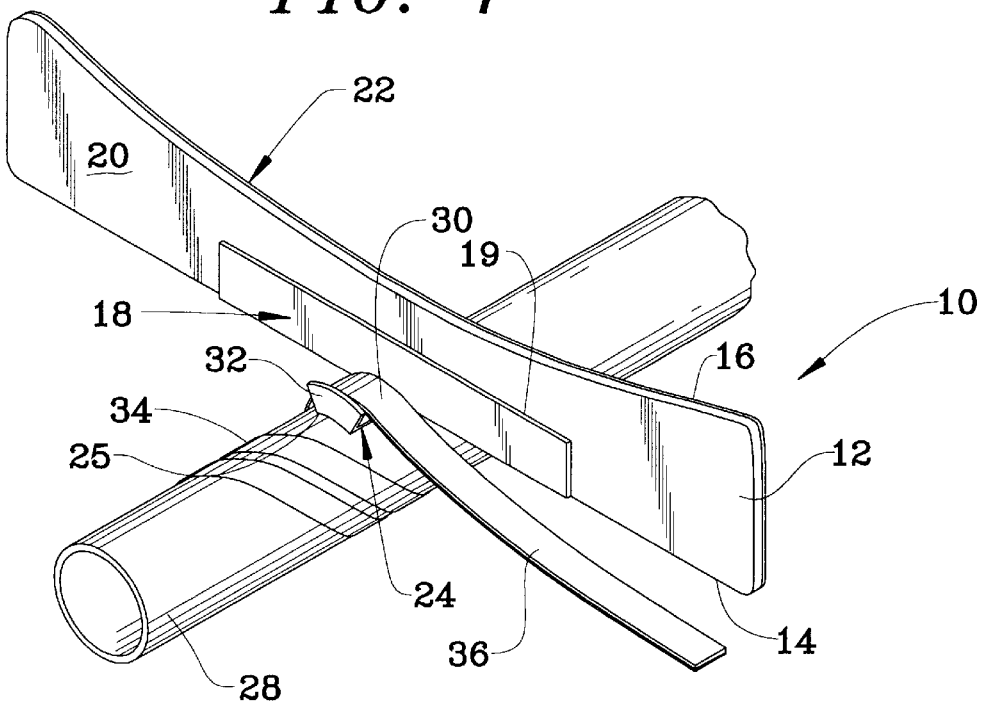
22
20
30
19
10
18
16
32
34
12
25
24
14
36
28

FIG. 2

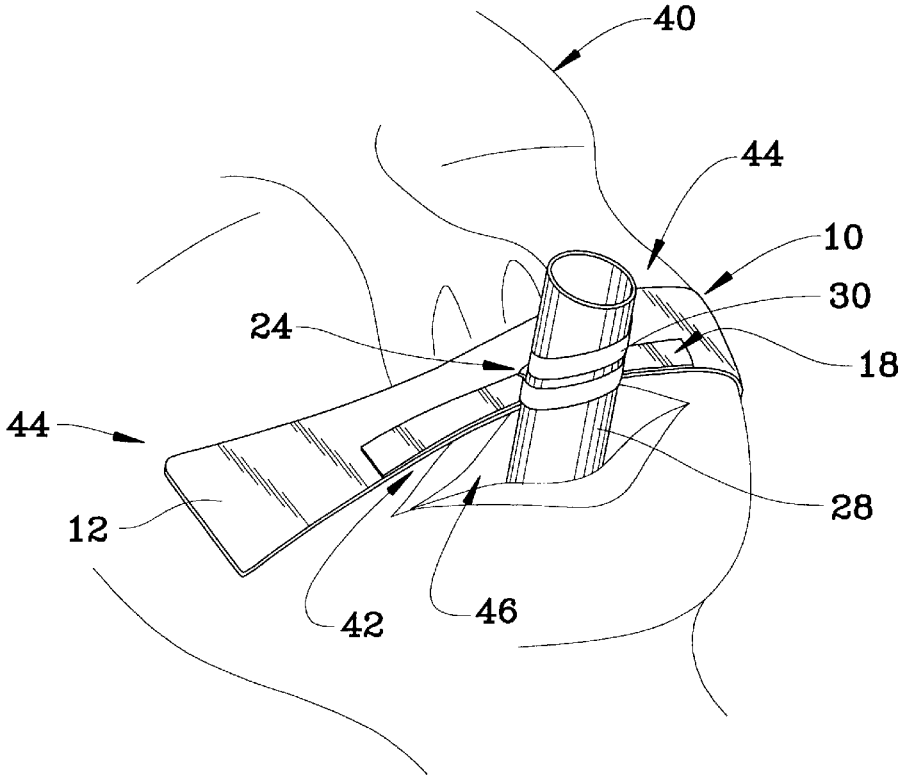
40
44
10
30
24
18
44
28
12
42
46