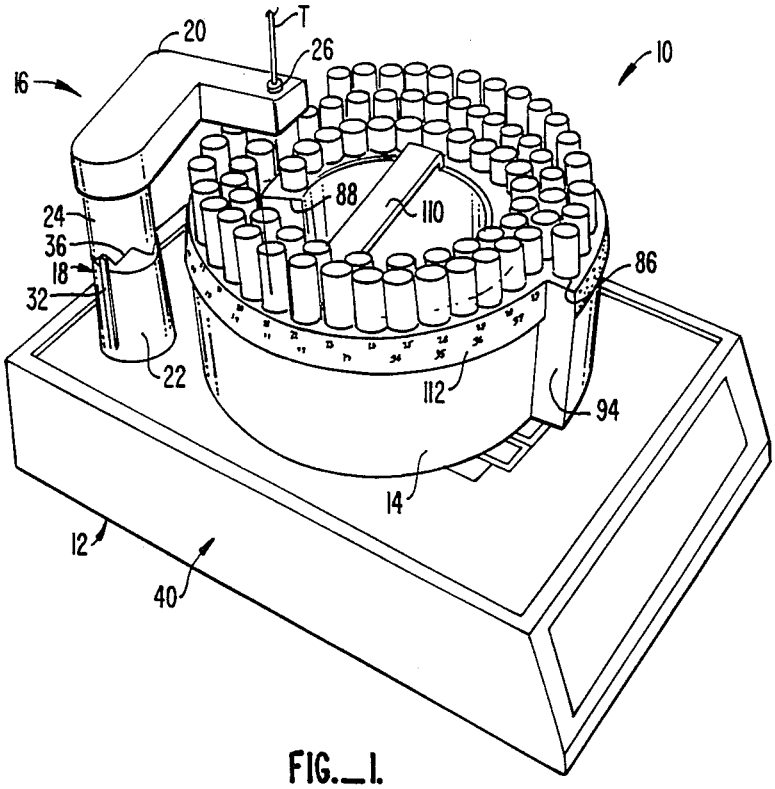
T
20
26
10
16
88
110
24
36
18
32
86
22
112
94
14
12
40

FIG._1.

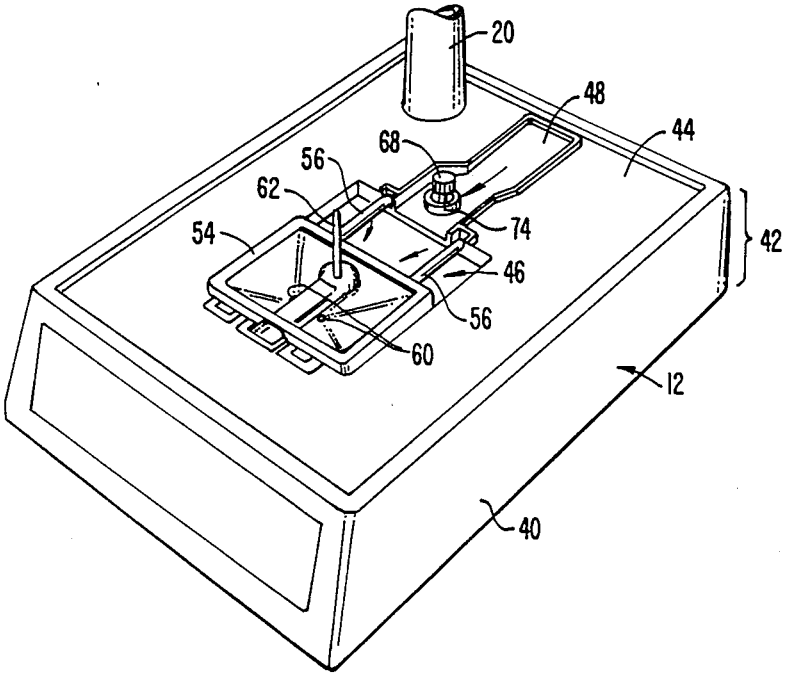
20
48
44
68
56
62
74
42
54
46
56
60
12
40

FIG._2.