Fig. 1

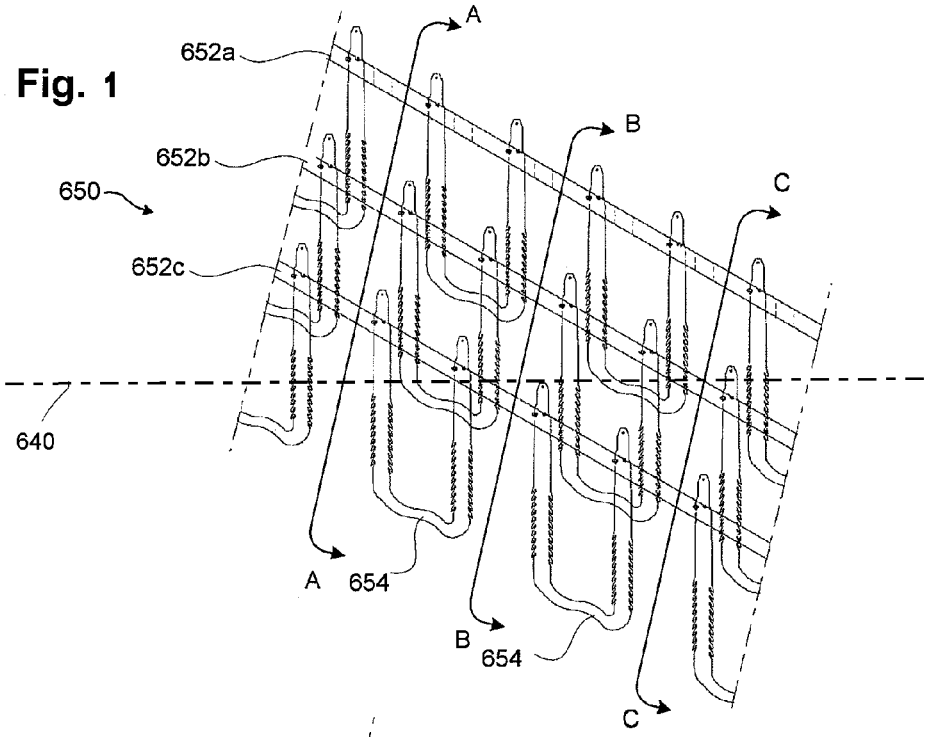
652a
A
B
C
652b
650
652c
640
A
654
B
654
C

Fig. 2

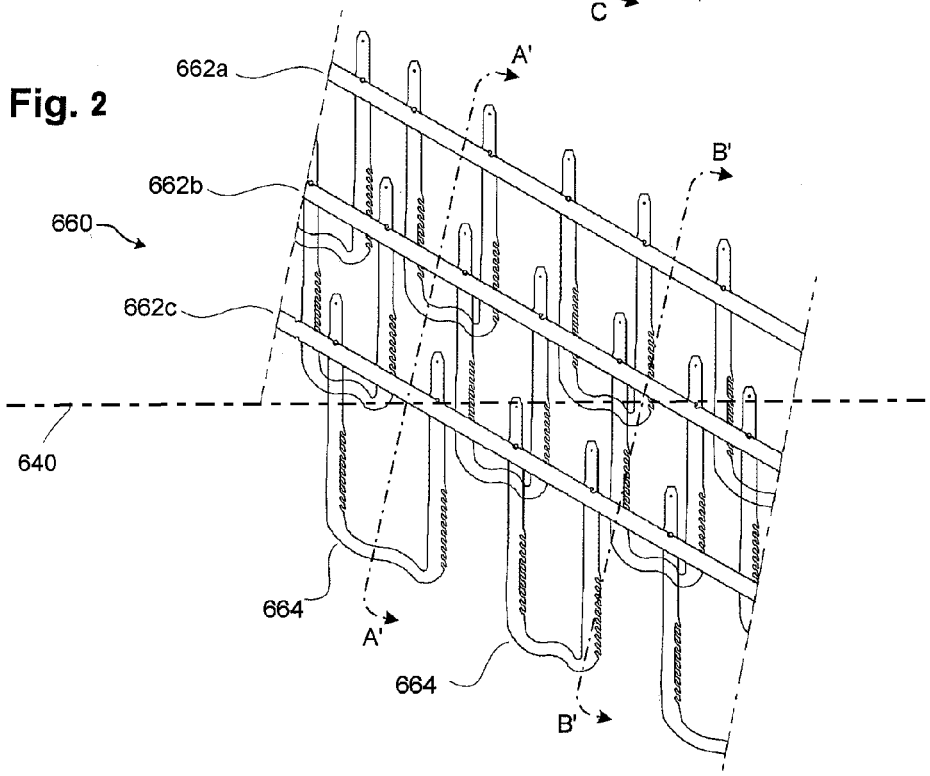
662a
A'
B'
662b
660
662c
640
664
A'
664
B'