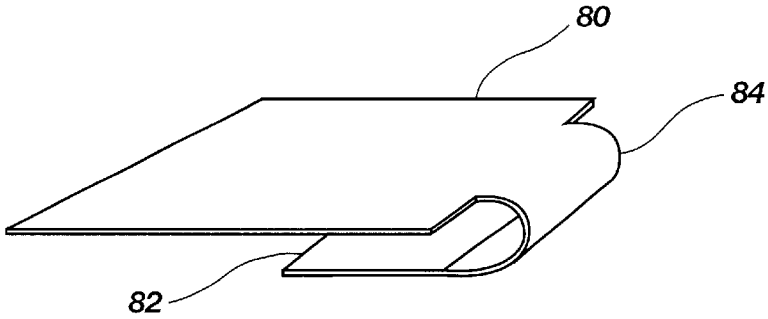

Fig. 10A

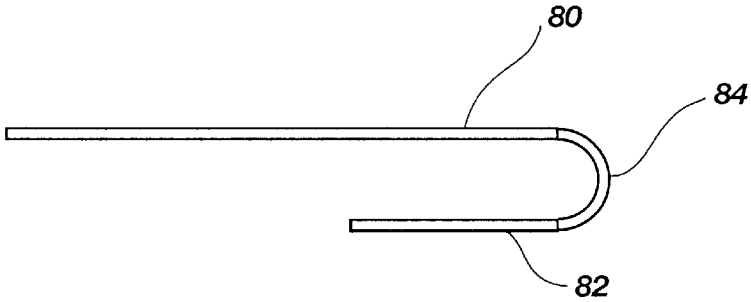

Fig. 10B

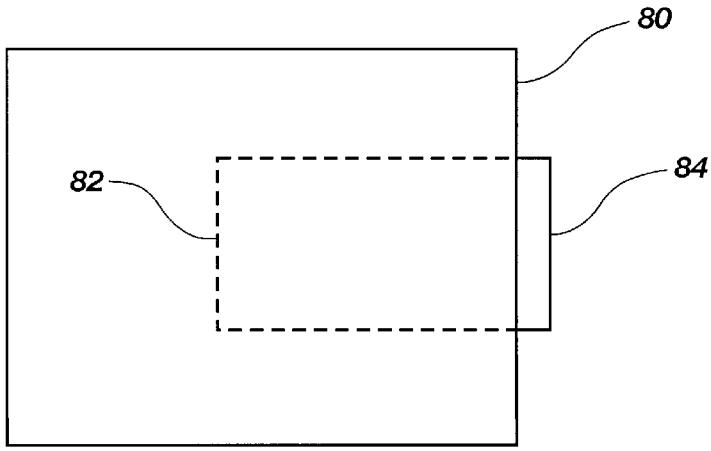

Fig. 10C