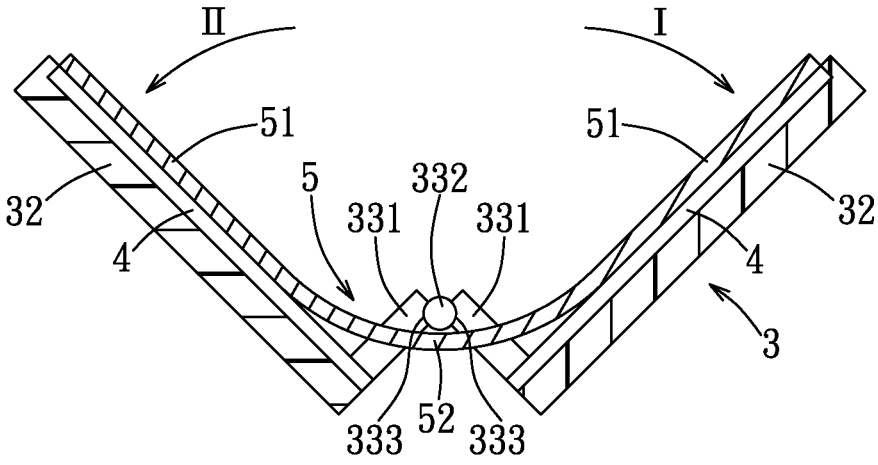
II
I
51
51
5
332
331
331
32
32
4
4
3
333
52
333

FIG. 19

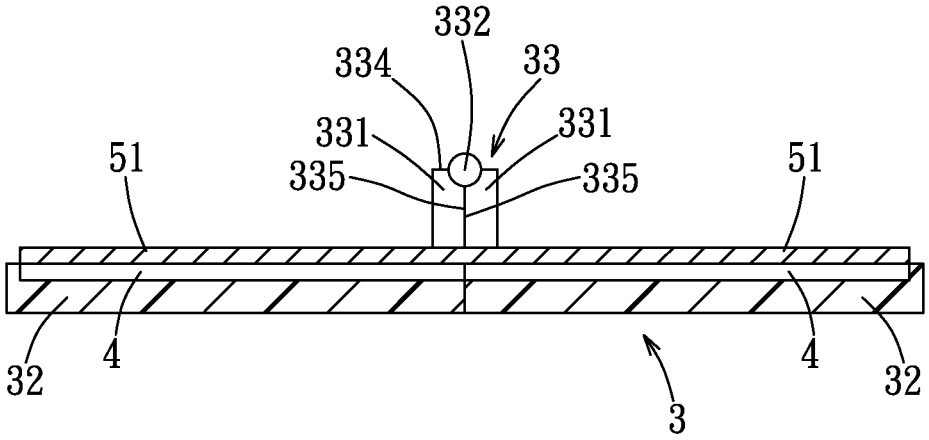
332
334
33
331
331
51
335
335
51
32
4
4
32
3

FIG. 20