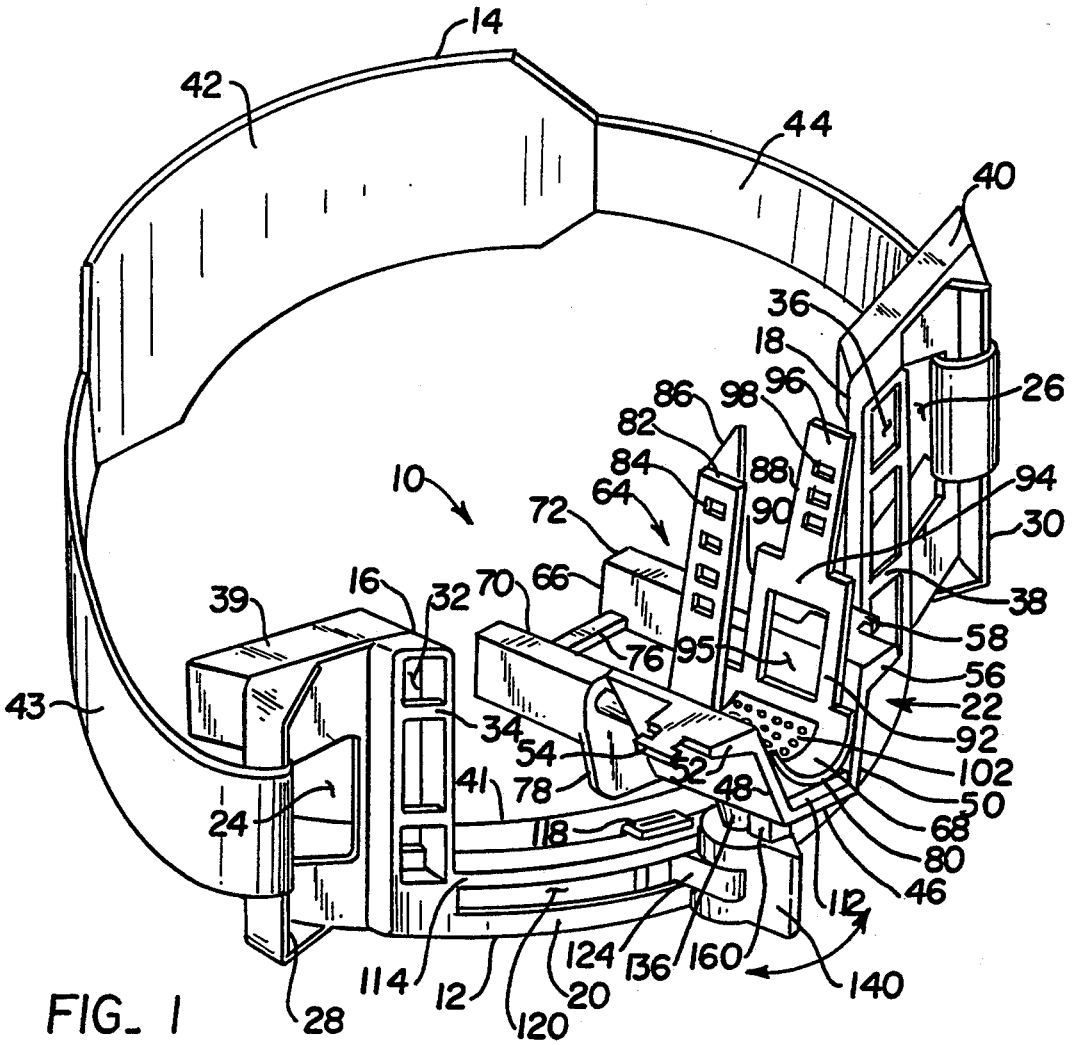
14
42
44
40
36
18
26
86
98
96
82
84
88
94
10
64
90
30
72
38
16
32
70
66
39
58
76
95
56
43
22
34
54
92
52
102
41
78
48
50
24
118
68
80
46
112
124
136
160
140
114
12
20
28
120

FIG. 1

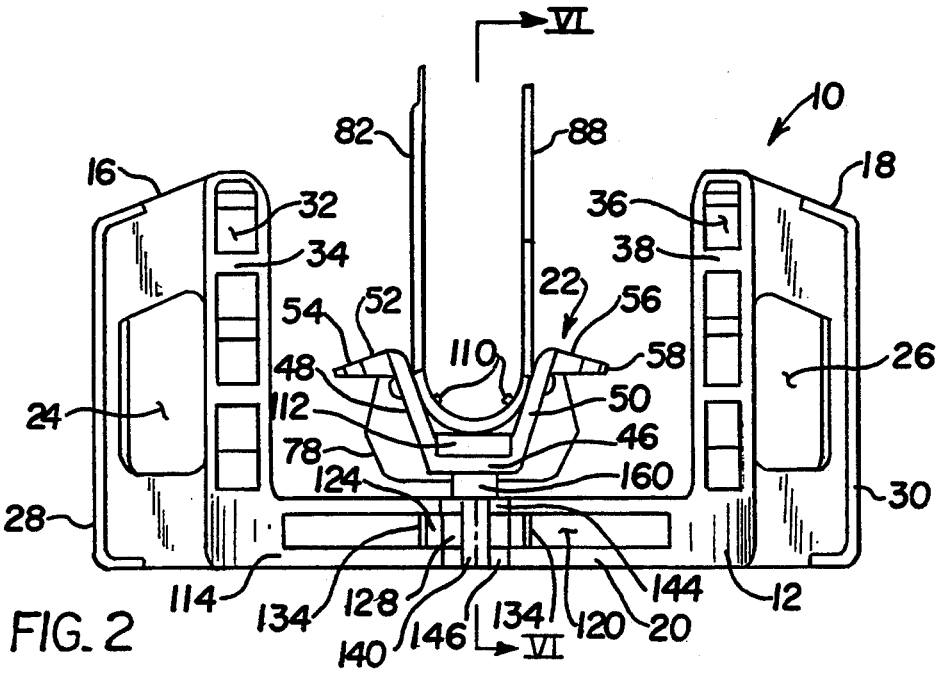
VI
10
82
88
16
18
32
36
34
38
22
54
52
56
110
58
26
48
50
24
112
46
78
124
160
30
28
114
134
128
144
12
140
146
134
120
20
VI

FIG. 2