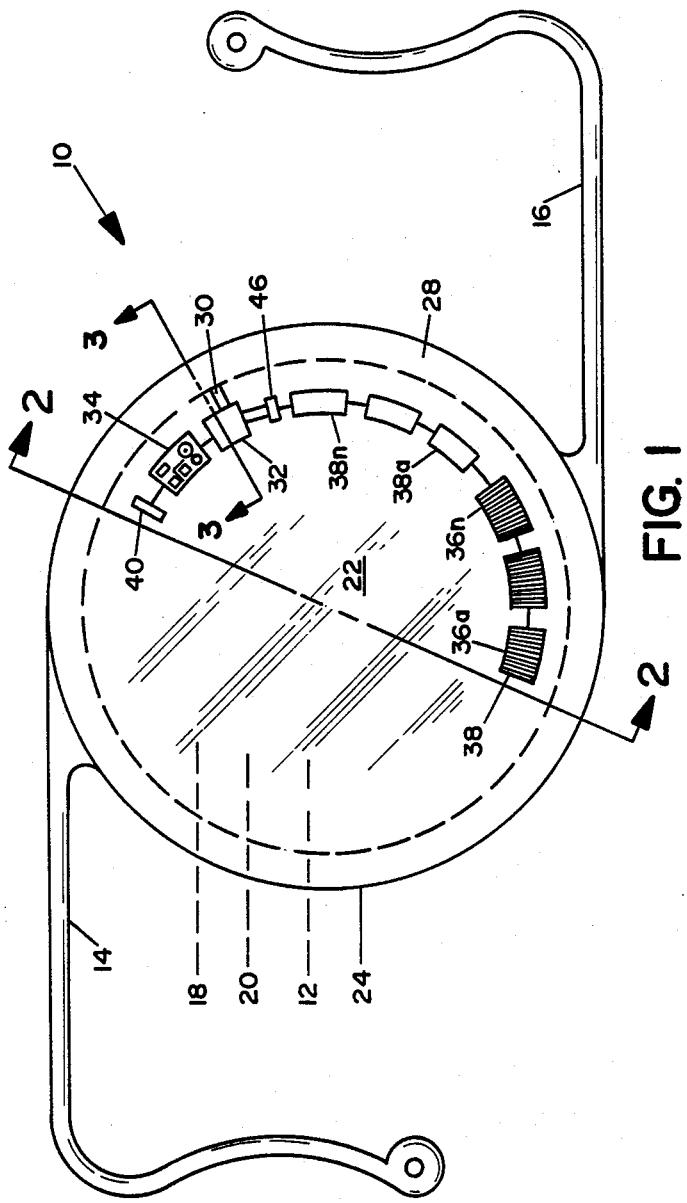
10
16
28
46
30
34
32
38n
38a
36n
36a
38
40
22
3
3
2
2
14
18
20
12
24

FIG. 1

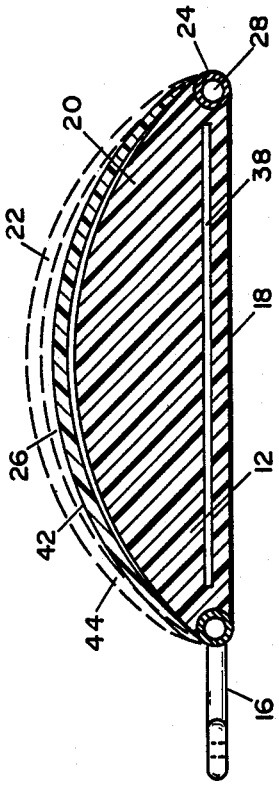
24
28
20
38
22
18
26
12
42
44
16

FIG. 2