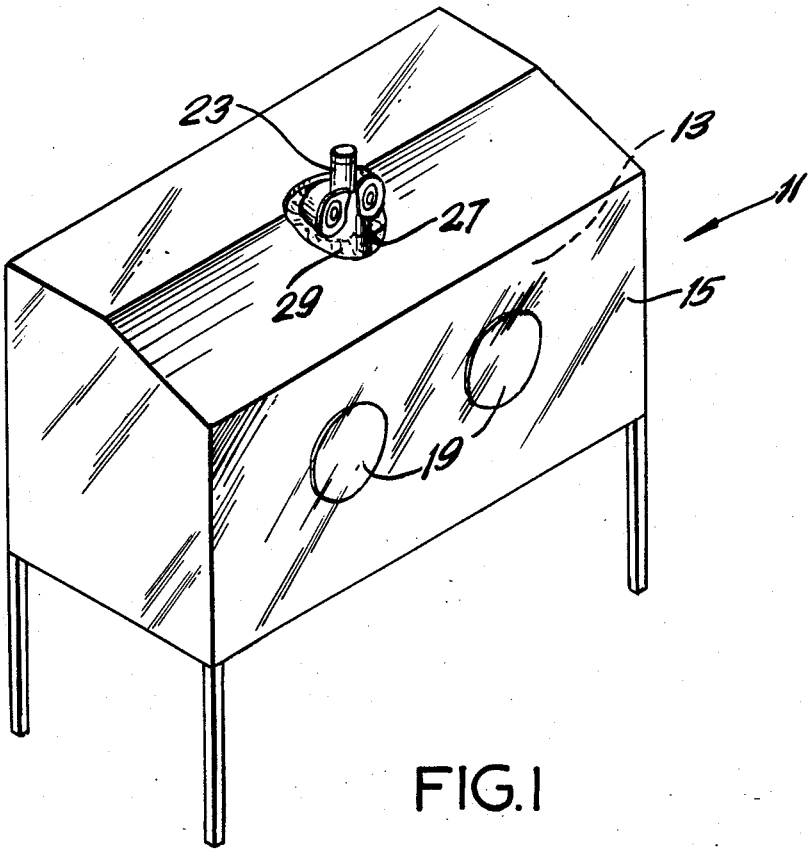
23
13
11
27
29
15
19

FIG.1

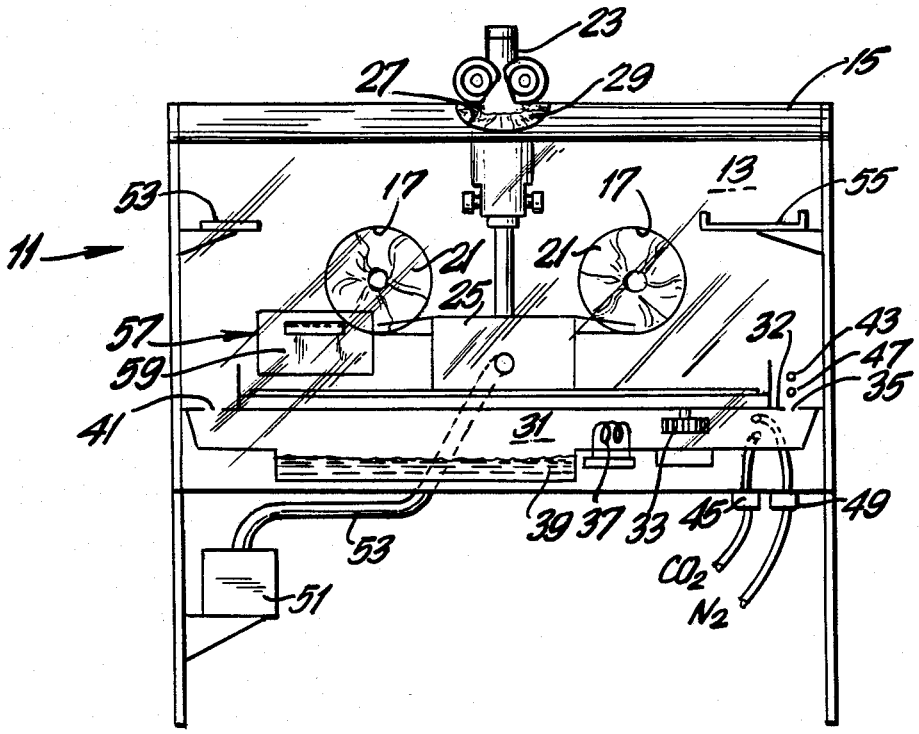
23
27
29
15
53
17
17
13
55
11
21
21
25
57
32
43
59
47
35
41
31
39
37
33
45
49
53
51
CO_2
N_2

FIG. 2