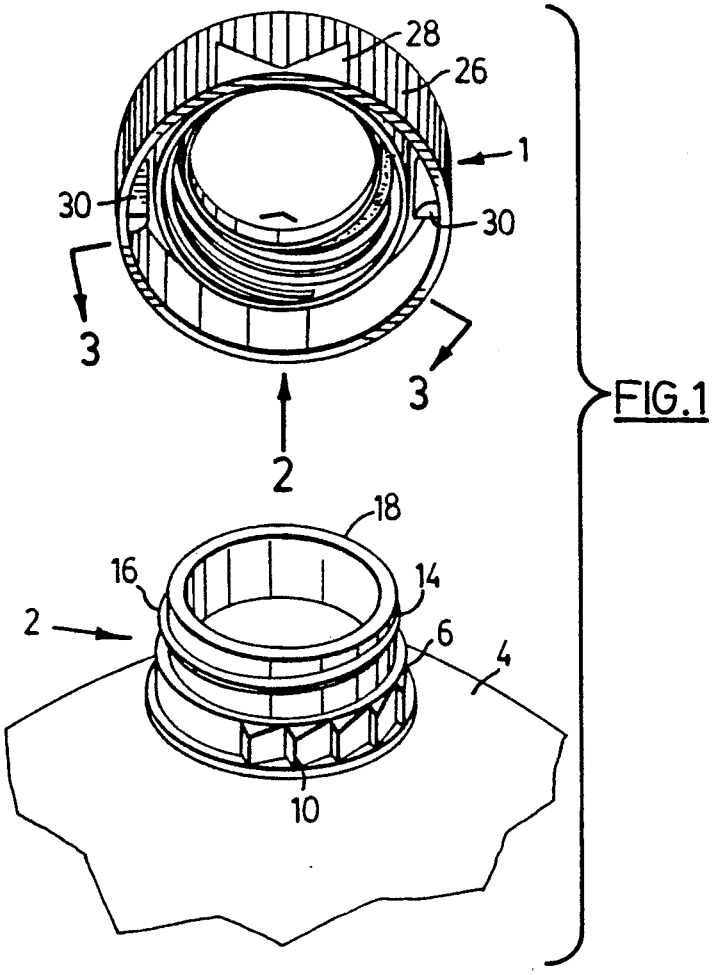

FIG.1

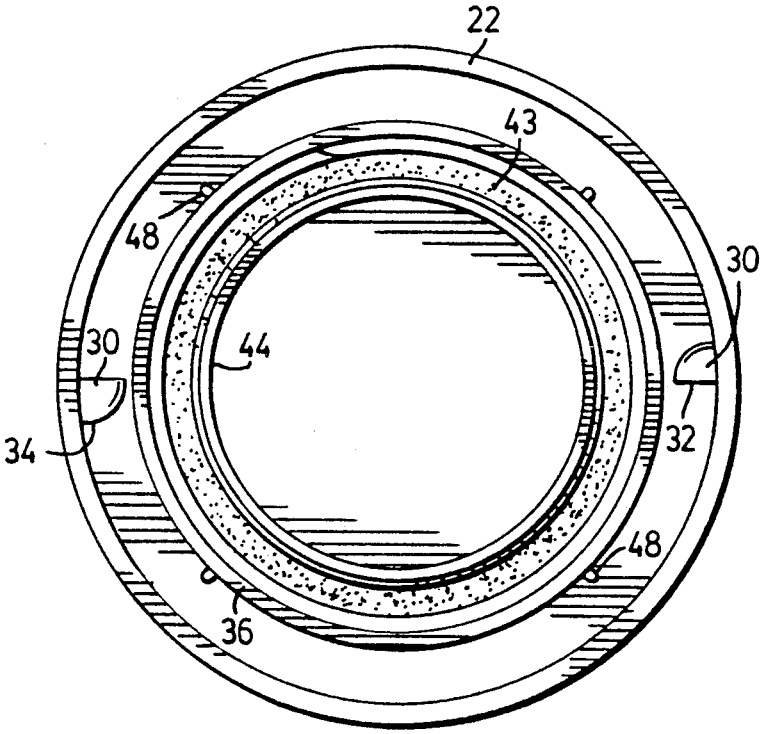

FIG. 2