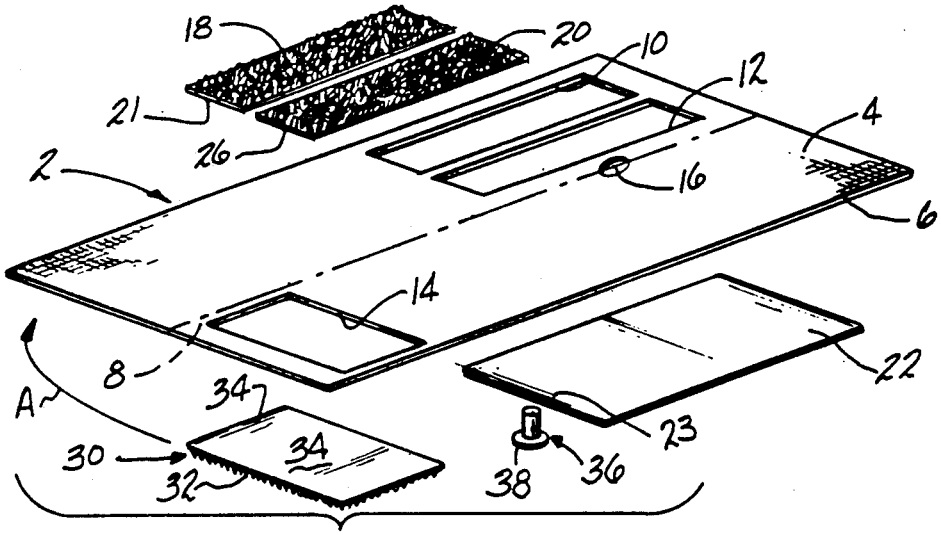

FIG-1

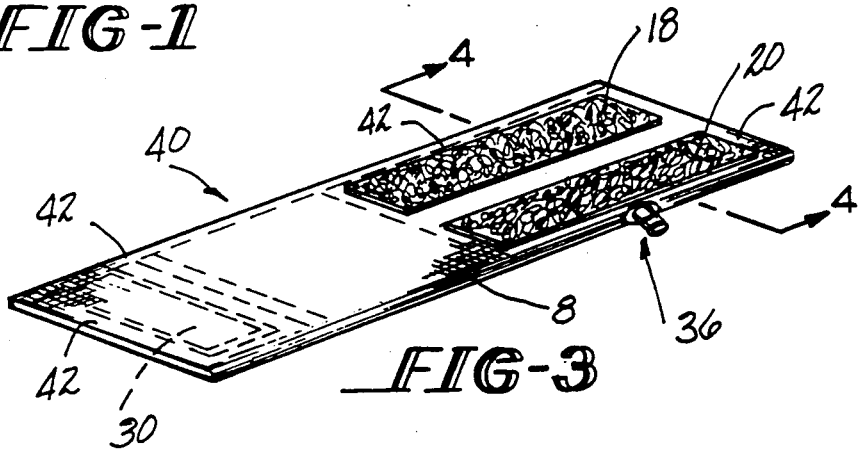

FIG-3

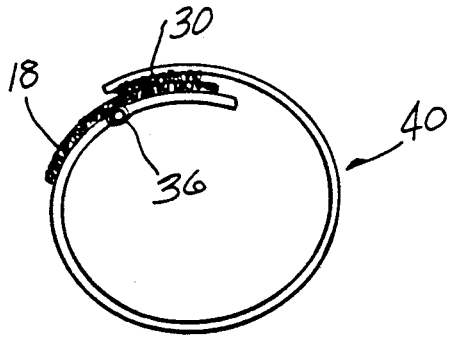

FIG-5

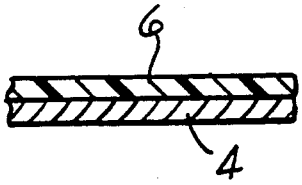

FIG-2

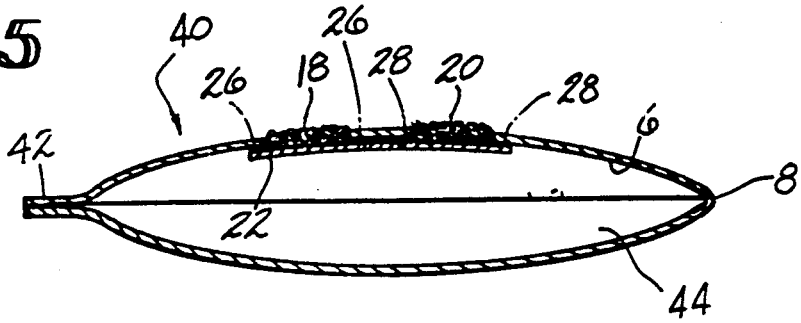

FIG-4