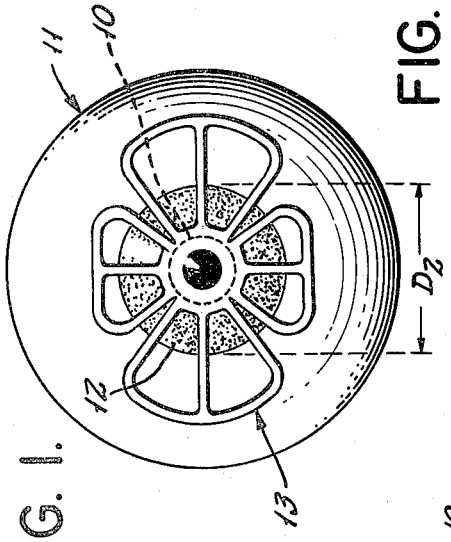

FIG. 1.

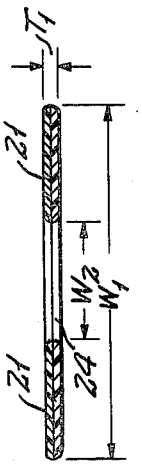

FIG. 6.

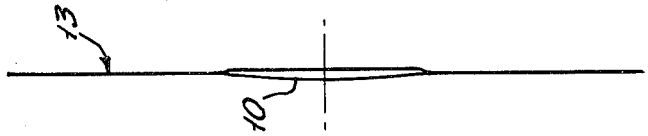

FIG. 3.

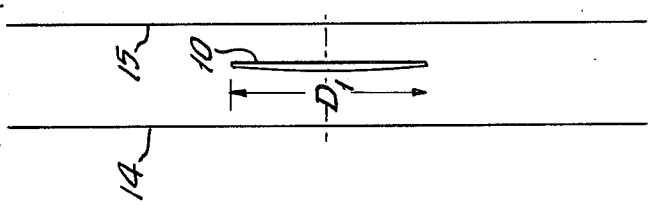

FIG. 4.

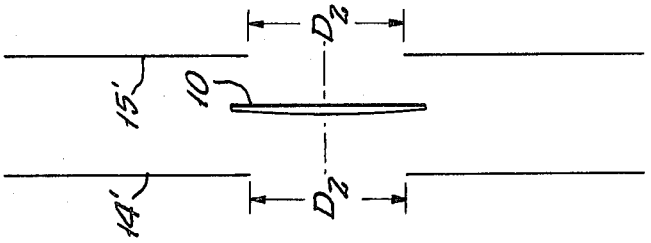

FIG. 5.

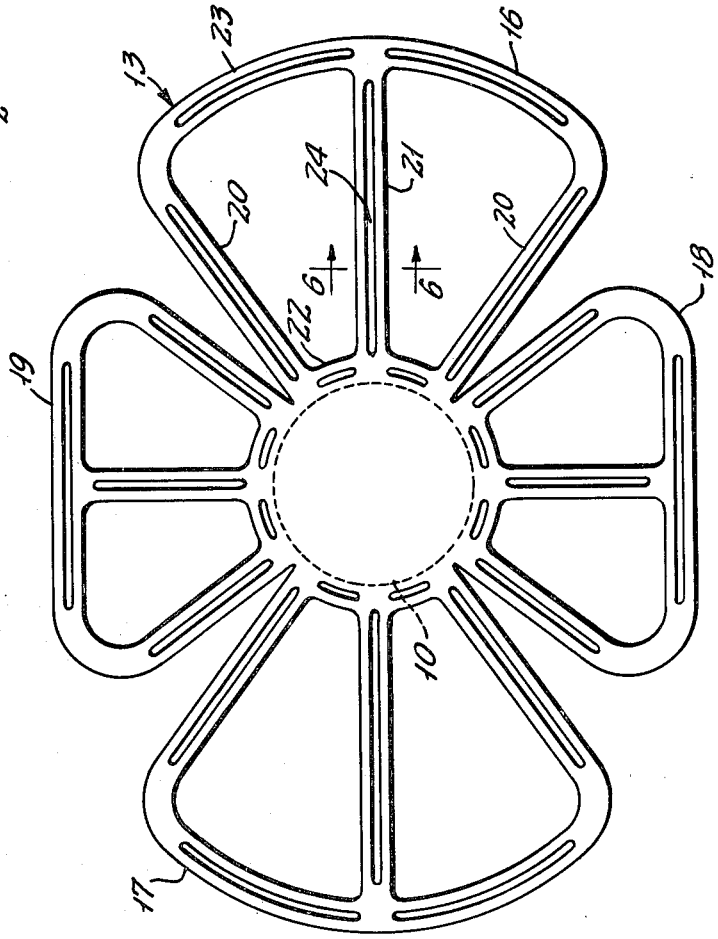

FIG. 2.