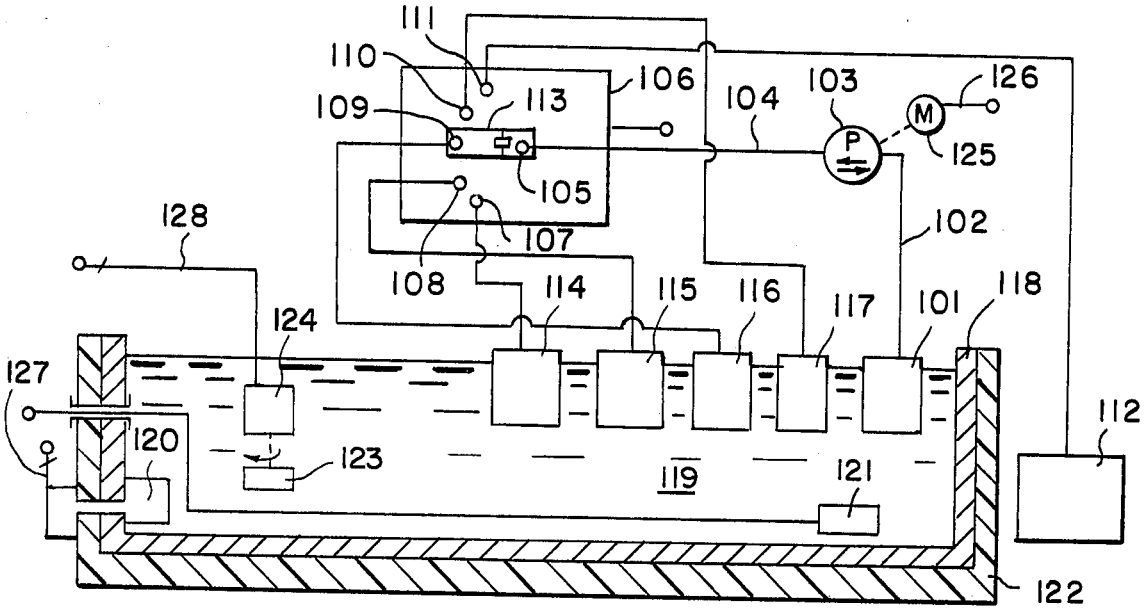
111
110
109
113
106
104
103
126
M
P
125
105
107
108
128
102
114
115
116
117
101
118
124
127
120
123
119
121
112
122

Fig. 1

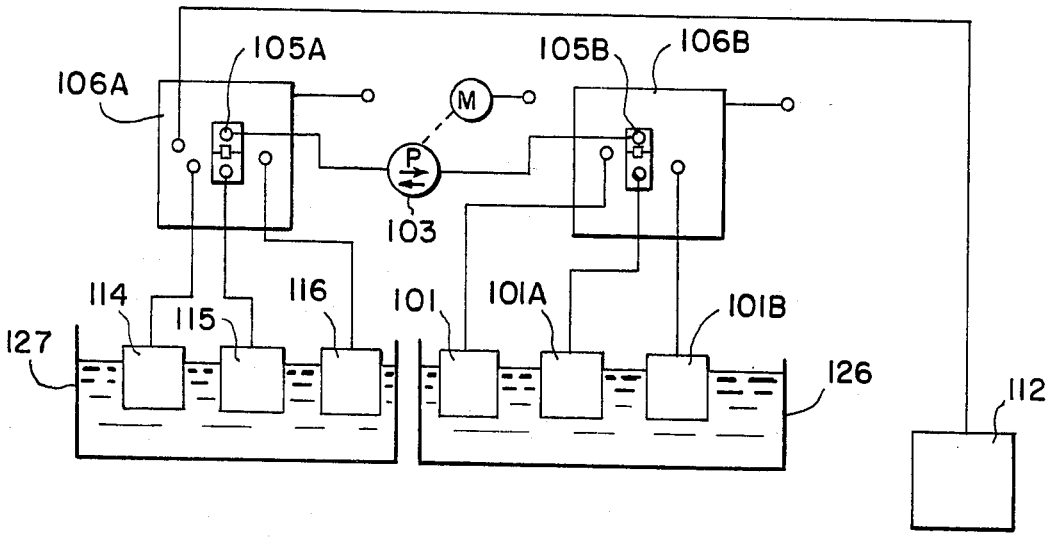
105A
105B
106B
106A
M
P
103
114
115
116
101
101A
101B
127
126
112

Fig. 2