FIG. 1a

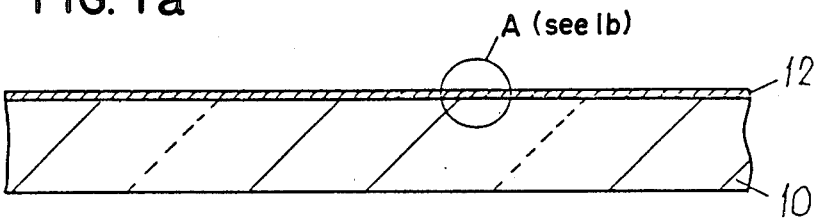

FIG. 1b

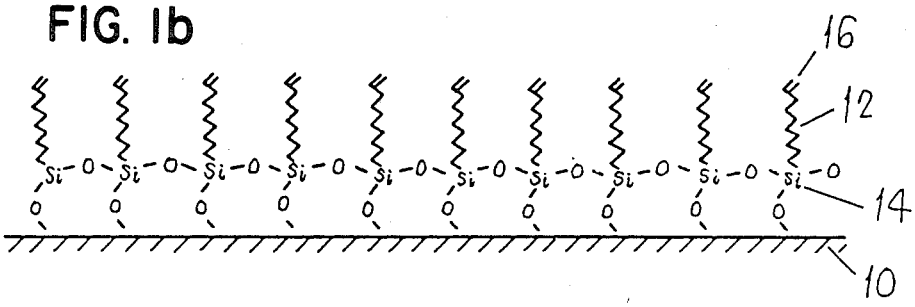
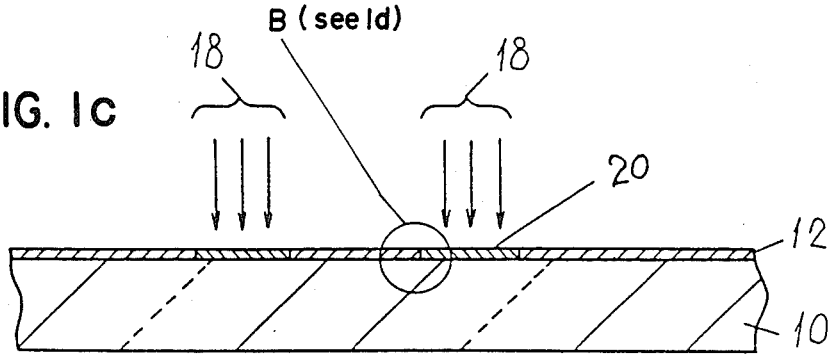
FIG. 1c