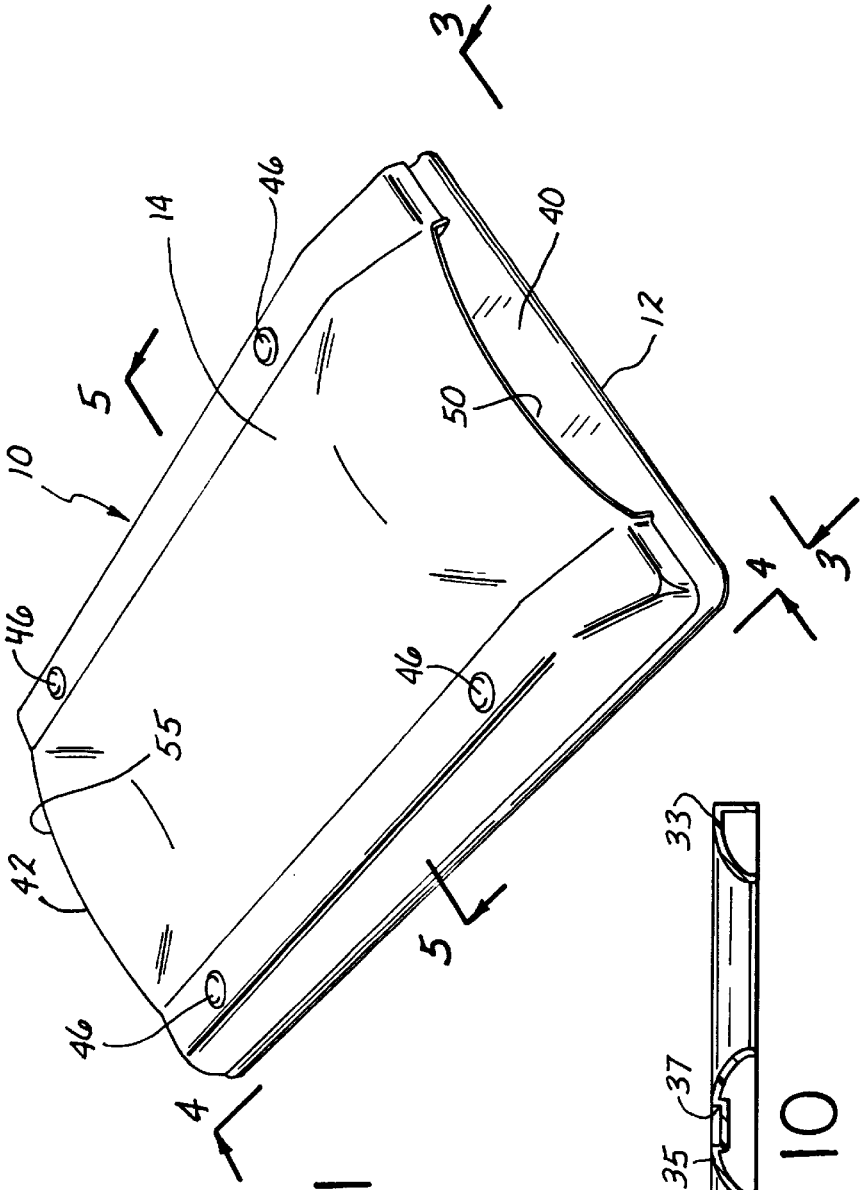

FIG. 1

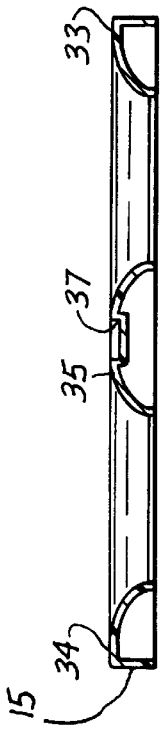

FIG. 10

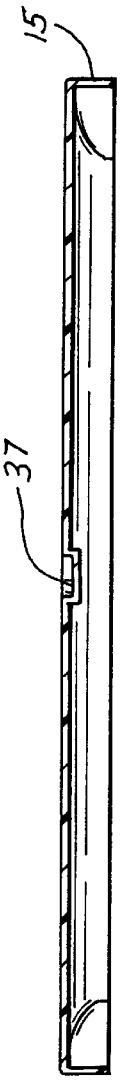

FIG. 11