FIG. 18

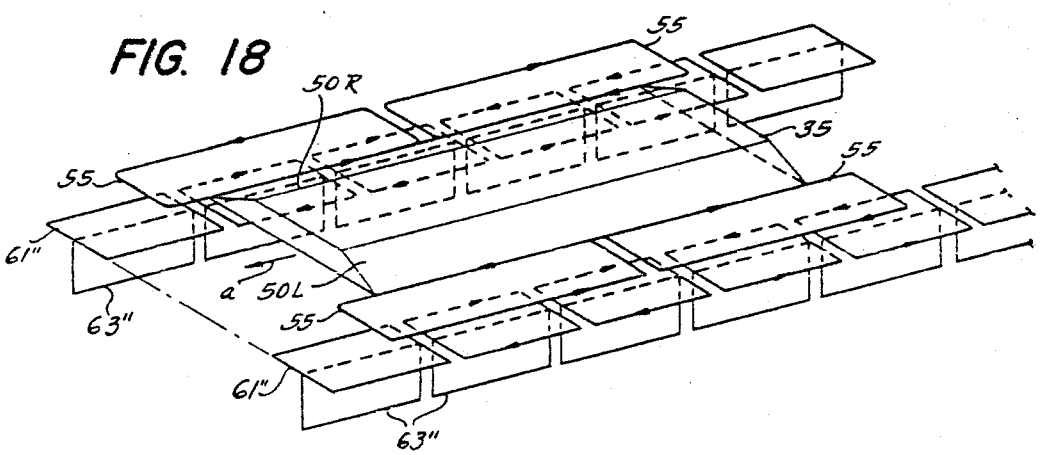

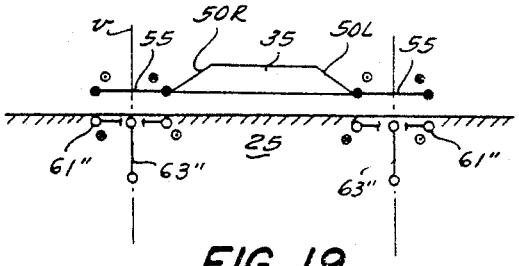

FIG. 19

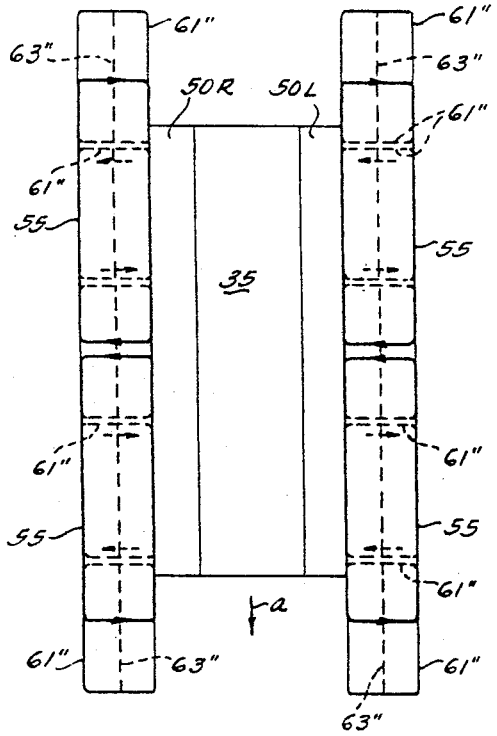

FIG. 20